www.jiecang.com

JIECANG

电动推杆 JC35L18/JC35L18F



TECHNOLOGY
DRIVES INTELLIGENT LIFE

JIECANG

产品规格书

电动推杆 JC35L18/JC35L18F

产品特点

- JC35L18是一款低噪音、高负载的推杆，有以下型号：
  JC35L18-8000N（推）；JC35L18-6000N（推）；
  JC35L18F-6000N（推）；JC35L18F-5000N（推）；
  JC35L18F-4000N（推）；JC35L18F-3000N（推）。
  JC35L18推杆的特点是负载大，短安装矩，防护等级最高可达IPX6W以及低噪音；
- 适用于医疗床、手术床、护理床及其他医疗设备等领域。



功能和选项

- 负载推力：8000N、6000N、5000N、4000N、3000N
- 颜色：灰白
- 防护等级：最高可达IPX6W
- 行程长度：
  常规版:
  8000N：50-500mm
  6000N：50-500mm
  快速版：
  6000N：50-300mm
  5000N：50-300mm
  4000N：50-800mm
  3000N：50-300mm
- 安装尺寸：
  常规版:
  L=S+175（50≤S≤400）
  L=S+195（400＜S≤500）
  快速版:
  L=S+175（50＜S≤200）
  L=S+185（200＜S≤800）
- 噪音水平：≤48dB（4000N导程=7.5mm版本≤52dB）（环境噪音≤40dB）
- 安全螺母：可选
- 双霍尔反馈：可选
- 只推不拉功能：可选
- 硬限位功能：标配
- 小信号控制：可选
- 内置电子限位开关
- 重量：约3kg（不同行程/安装距，重量存在差异）
- 静态弯矩：不予许侧向负

使用

- 工作占空比：10%；连续使用2分钟，休息18分钟
- 使用温度：5-40℃
- 贮存温度：-10-50℃
- 配套控制器：可选配捷昌常规控制器
- 相对湿度：30℃下20%-90%，不冷凝
- 大气压力：700-1060 hPa

认证

- IEC60601-1：2012
- EN 60601-1:2006+A12:2014
- ANSI/AAMI ES60601-1:2005/(R)2012 and A1:2012, C1:2009/(R)2012 and A2:2010/(R)2012

技术参数

电压（V）	导程（mm）	最大推力（N）	最大拉力（N）	机械自锁力（N）	空/满载速度（mm/s）	满载电流（A）
24	3	8000	/	8000	4.4/3	≦6
	4	6000	/	6000	6/5	≦5
	12	6000	/	6000	21/12	≦11.5
	12	5000	/	5000	21/13	≦10
	7.5	4000	/	4000	21/14	≤9
	12	3000	/	3000	21/15	≦6
29	3	8000	/	8000	5.3/3.6	≦6
	4	6000	/	6000	7.2/6	≦5
	12	6000	/	6000	25/14.4	≦11.5
	12	5000	/	5000	25/15.6	≦10
	7.5	4000	/	4000	27/16.8	≤9
	12	3000	/	3000	25/18	≦6
36	3	8000	/	8000	6/4.5	≦6
	4	6000	/	6000	9/7.5	≦5

备注：搭配捷昌控制器可以达到更好的自锁效果，以上数据为室温25℃下的测试数据标准值(检验规范)。

命名规则示例

型号	JC35L18	
可选功能	X	0=无 / F=快速版 / P=只推不拉 / S=安全螺母 / Y=双霍尔反馈 B=小信号控制+前端硬限位功能 PY=只推不拉+双霍尔反馈 / SY=安全螺母+双霍尔反馈 FP=快速版+只推不拉 / FS=快速版+安全螺母 FY=快速版+双霍尔反馈 / FPY=快速版+只推不拉+双霍尔反馈 FSY=快速版+安全螺母+双霍尔反馈
负载	X	8=8000N / 6=6000N
负载速度	X	3=3mm/s 5D5=5.5mm/s
输入电压	XX	24=24VDC
行程/安装距	XXX/XXX	行程=XXX / 安装距=XXX
拉头方向	X	H=H向 / V=V向
颜色	X	G=灰白
尾拉规格	X	B04：槽宽8，槽深30，孔径10.1，JC35L18尾拉
尾拉材料	X	L=铝合金
前拉规格	X	F14：槽宽6.5，槽深26，孔径12.5配ψ24不锈钢管带拉头垫套孔径10.1； F08：内管开孔14.2，孔距端面距离17；加D内管前拉衬套，孔径10.1； 加D内管前拉套(灰白)；
扭簧规格	X	2=右扭簧
电线插头及电线类型	XX	02=4芯直插2芯直线 10=5芯直插6芯直线 93=6芯ET防水弯插6芯直线
电线长度	XXX	2D0=2米 0D5=0.5米

示例

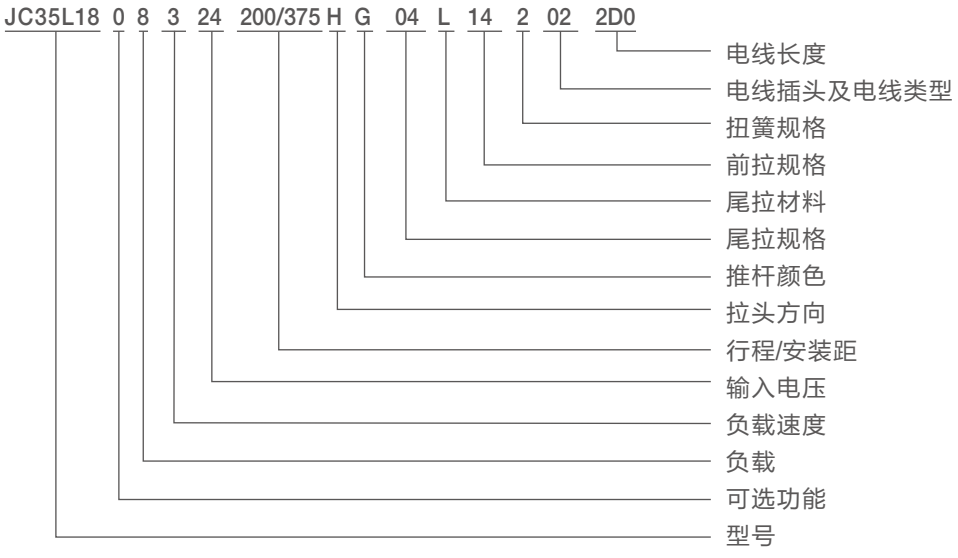

产品尺寸图

常规版外形尺寸图：

前拉F14，尾拉B04

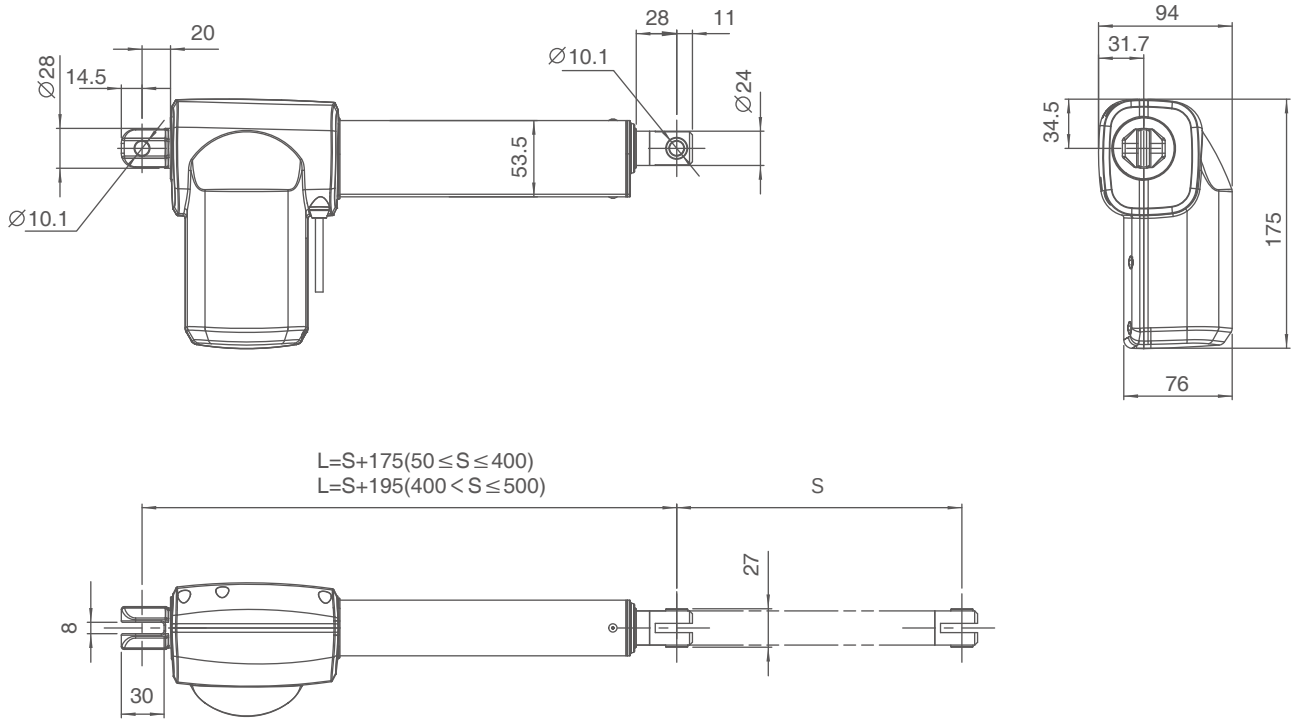

前拉F08，尾拉B04

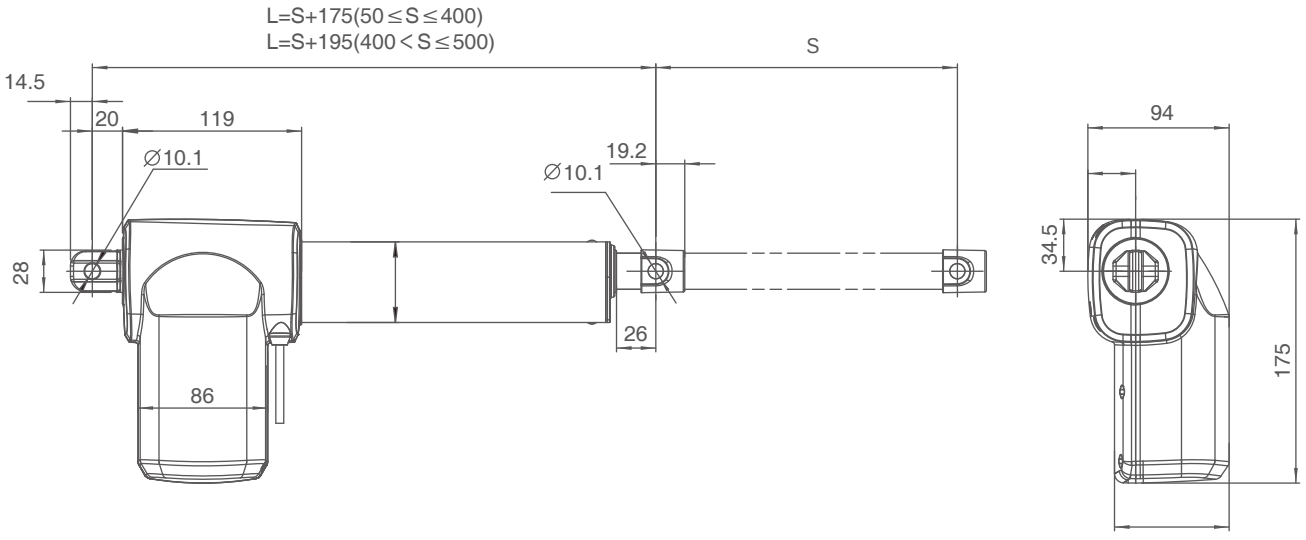

产品尺寸图

快速版外形尺寸图：

前拉F14，尾拉B04

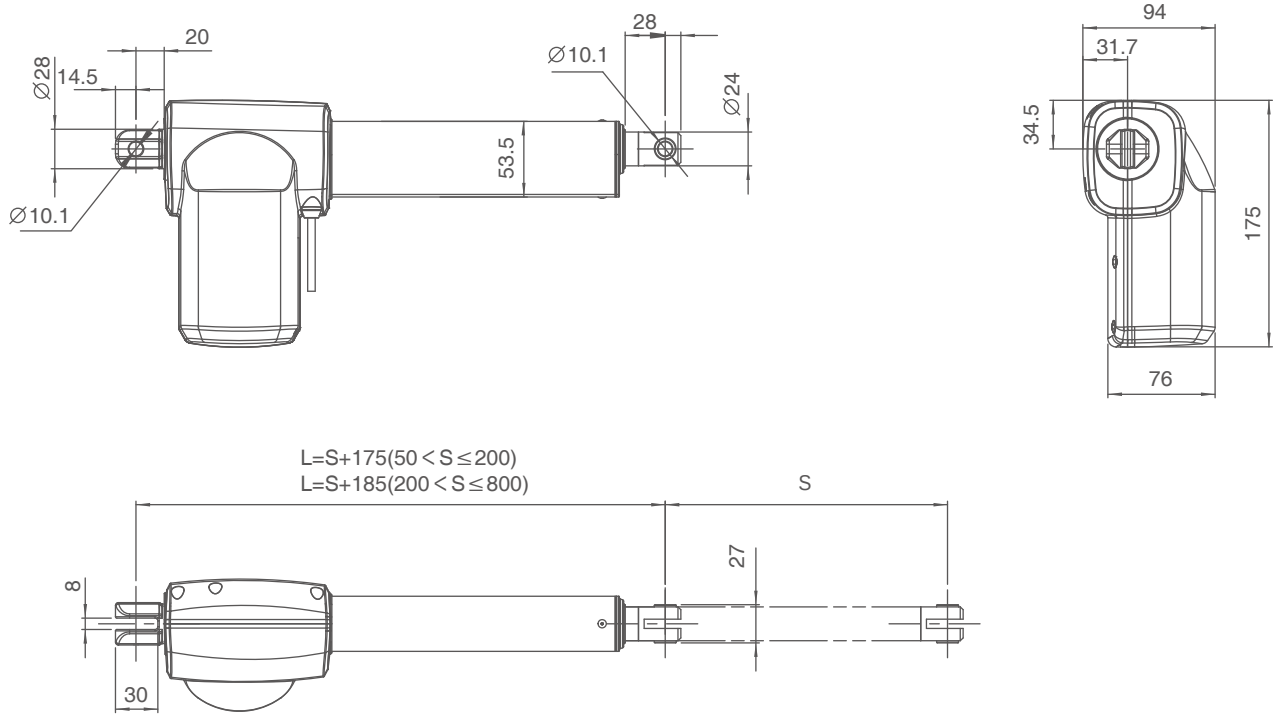

前拉F08，尾拉B04

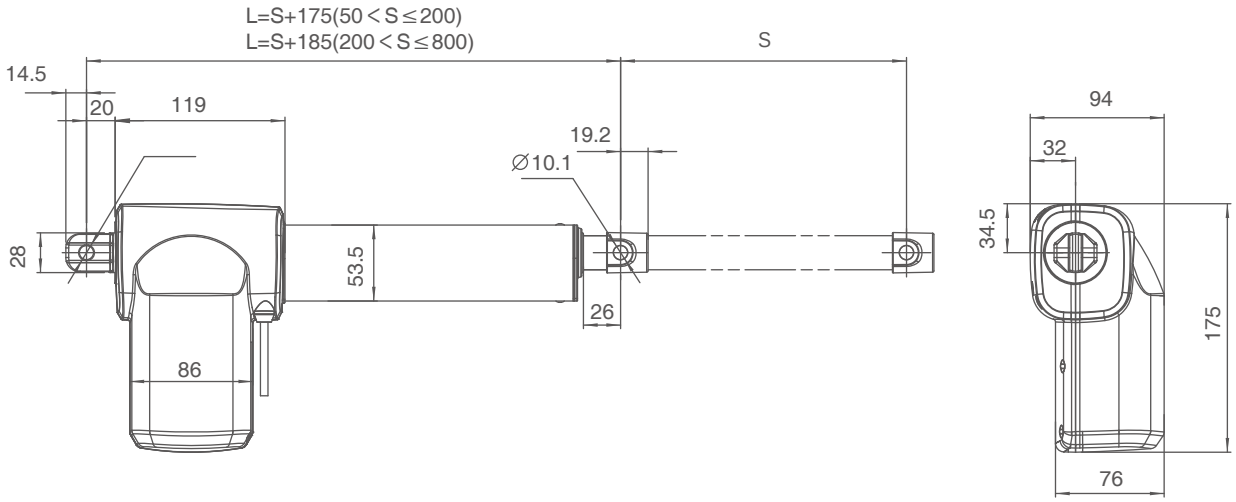

拉头尺寸图

尾拉：B04

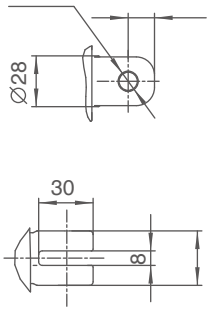

前拉：F08

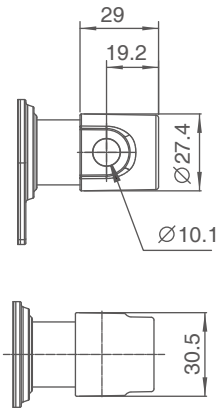

前拉：F14

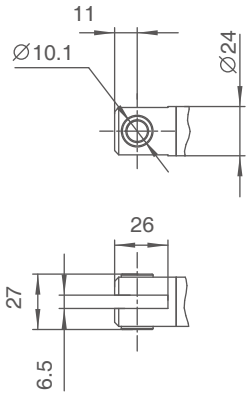

电机线

1=4芯电机直插

匹配控制器：JCB35Q/JCB35T/JCB35R/JCB35R1/JCB35S



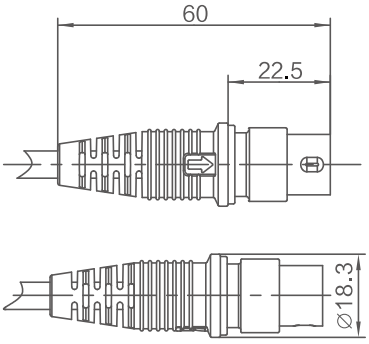

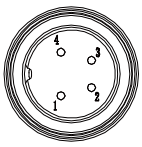

四芯电机直插（常规推杆）		
脚位	颜色	功能
1	NC	未连接
2	棕	接正电压时，推杆下降
3	蓝	接正电压时，推杆上升
4	NC	未连接
外圈	NC	未连接

2=5芯电机直插

匹配控制器：JCB35Q/JCB35T/JCB35R/JCB35R1/JCB35S



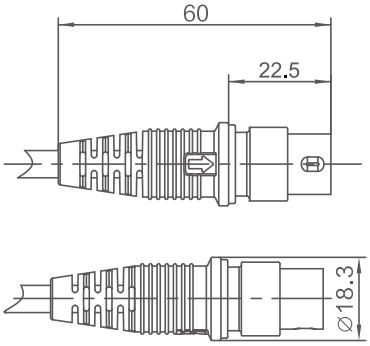

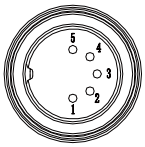

五芯电机直插（双霍尔反馈推杆）		
脚位	颜色	功能
1	红	5V
2	棕	接正电压时，推杆下降
3	黑	GND
4	蓝	接正电压时，推杆上升
5	黄	霍尔信号1
外圈	橙	霍尔信号2

3=6芯ET防水弯插

匹配控制器：JCB35T2/JCB35T3/JCB35Q3



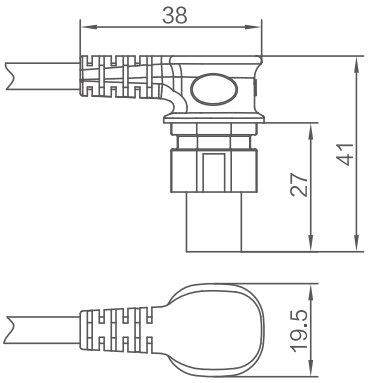

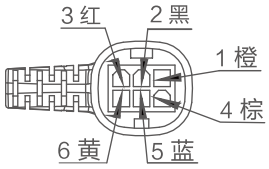

六芯ET防水弯插（常规小信号推杆）		
脚位	颜色	功能
1	橙	不在下限位时，与红连通
2	黑	不在上限位时，与黄连通
3	红	不在下限位时，与橙连通
4	棕	接正电压时，推杆下降
5	蓝	接正电压时，推杆上升
6	黄	不在上限位时，与黑连通

行程与负载关系图

常规版

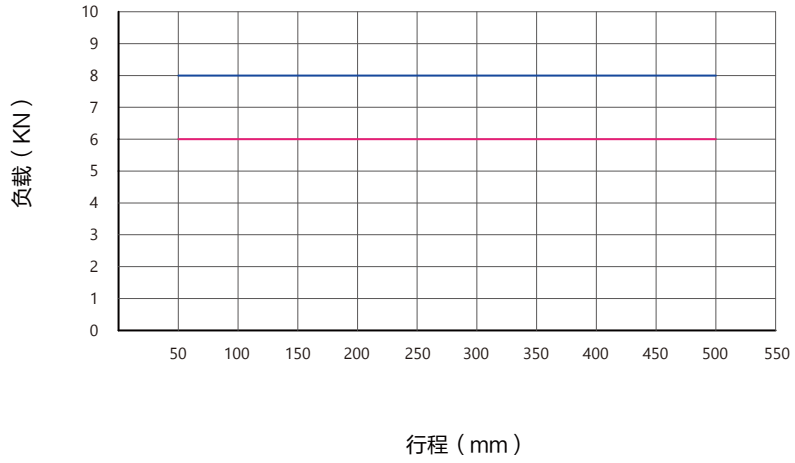

快速版

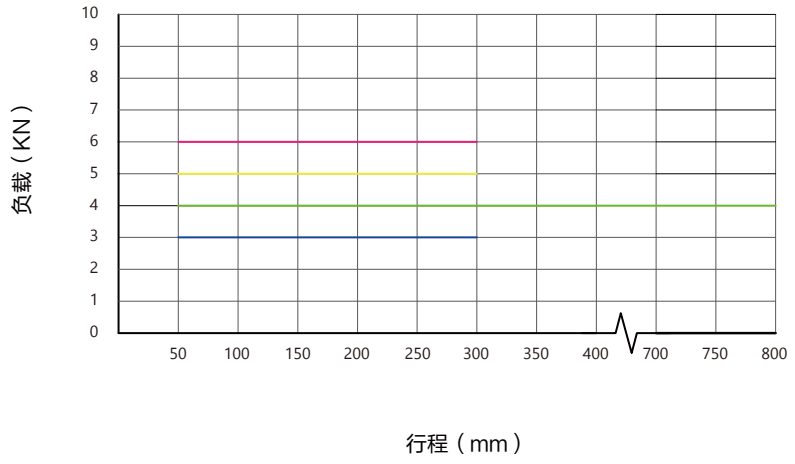

特性曲线图

JC35L18-8000N(常规版)电流、速度与负载关系图

典型速度
最小速度
典型电流
最大电流

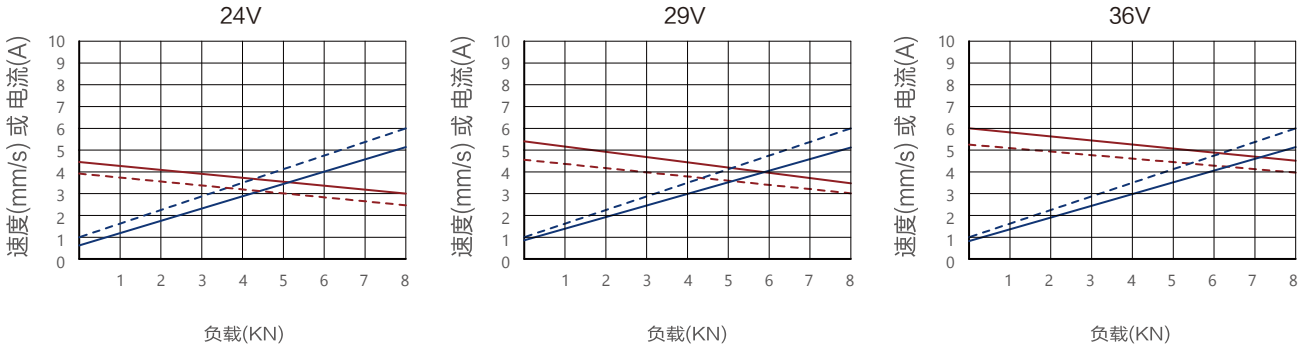

JC35L18-6000N(常规版)电流、速度与负载关系图

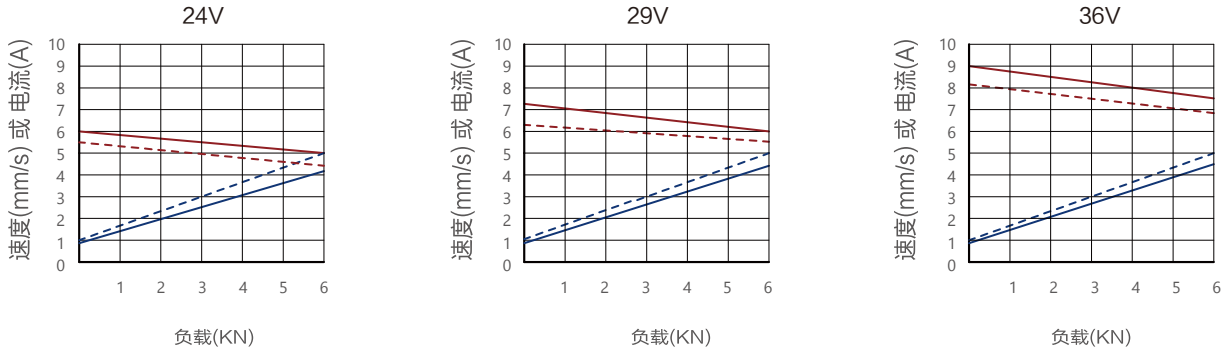

JC35L18-6000N(快速版)电流、速度与负载关系图

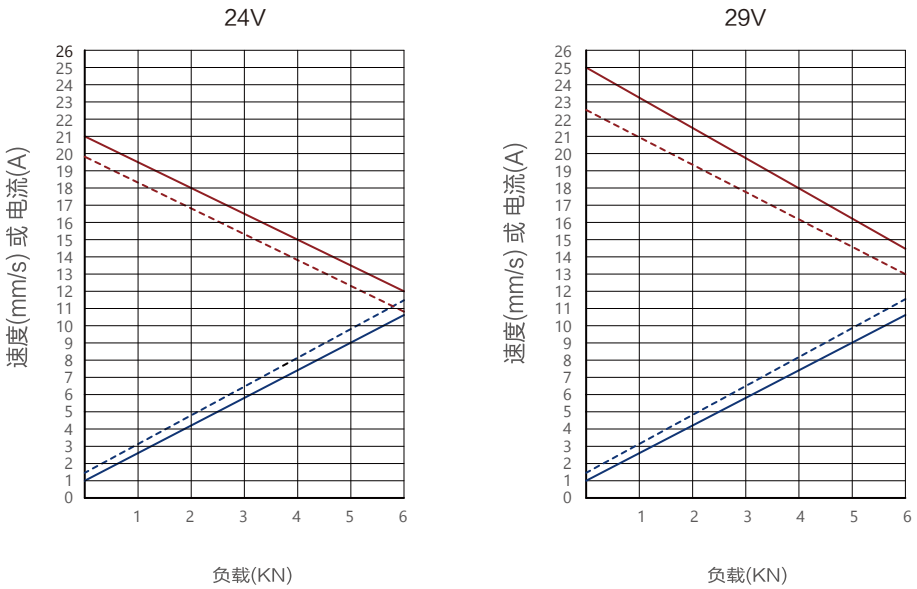

特性曲线图

JC35L18-5000N(快速版)电流、速度与负载关系图

典型速度
最小速度
典型电流
最大电流

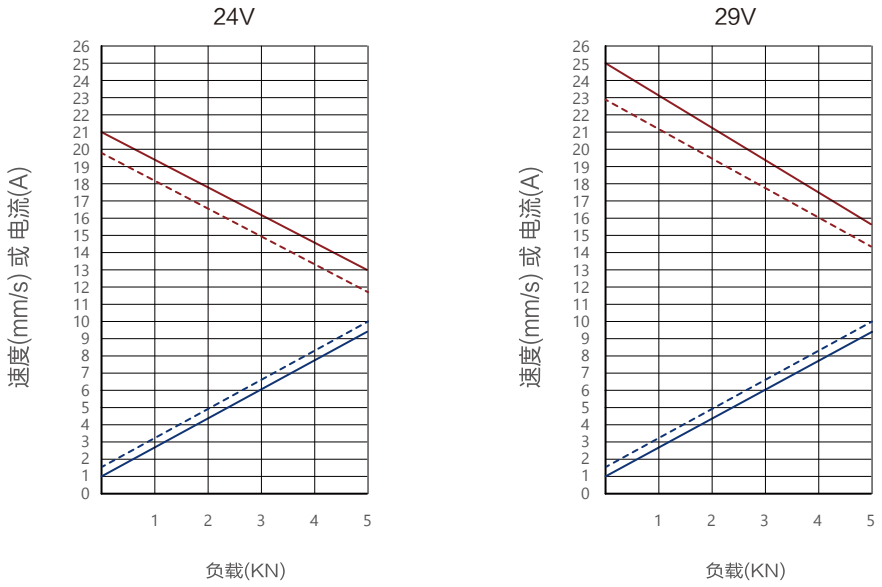

JC35L18-4000N(快速版)电流、速度与负载关系图

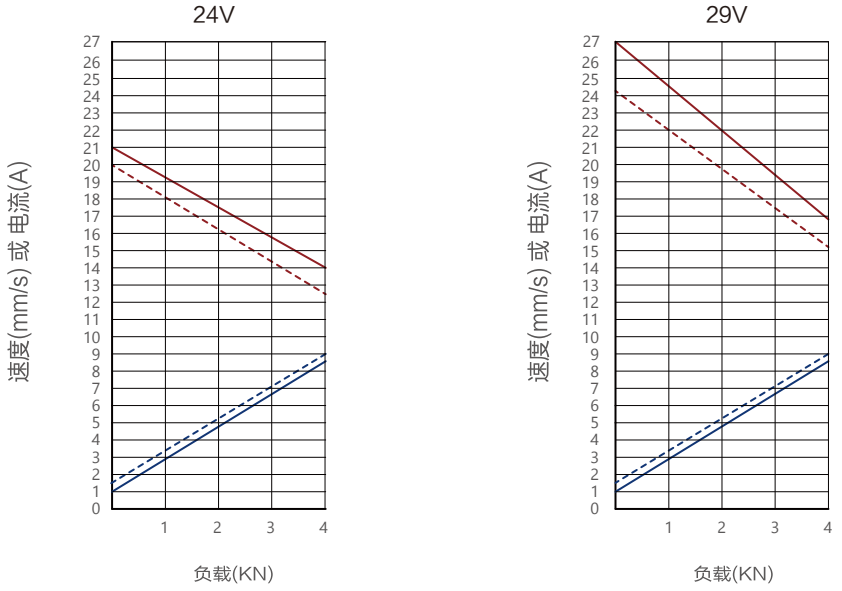

特性曲线图

JC35L18-3000N(快速版)电流、速度与负载关系图

典型速度
最小速度
典型电流
最大电流

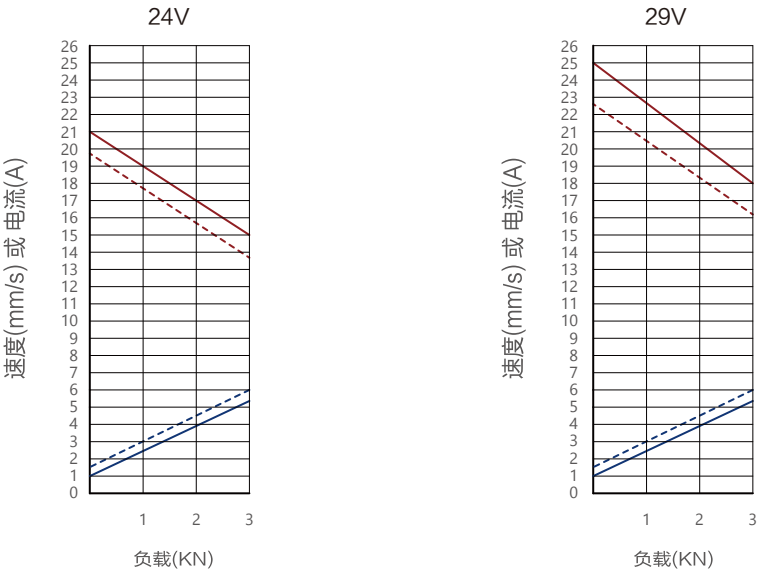

使用条件：

用户须自行确定产品在特定条件下的适用性。捷昌所提供的任何信息或数据均根据目前对产品的了解和理解，仅作为可能的建议提供，供您在作出自己的决定或产品选择时使用。用户须根据应用场合进行符合性的测试和评估，以确定产品在特定用途或特定环境中的适用性。同时，由于捷昌持续地对产品进行改进，捷昌产品可能会在未预先通告的情况下更改和变更，因此，捷昌无法保证所述产品信息的正确性。捷昌保留停止销售网站或产品目录或其他捷昌书面材料所列的任何产品的权利。所有销售活动都请依据捷昌销售与交付标准条款的要求进行。若要相关的文件副本，请联系捷昌。