www.jiecang.com

JIECANG

电动推杆 JC35L30



TECHNOLOGY
DRIVES INTELLIGENT LIFE

JIECANG

产品规格书

电动推杆 JC35L30



产品特点

- JC35L30是一款低噪音、高负载的推杆，有以下型号：JC35L30-8000N（推）；JC35L30-6000F（推）；JC35L30-6000N（推）；JC35L30-4000F（推）；JC35L30-4000N（推）；JC35L30-3000N（推）；JC35L30-4000F（拉）；JC35L30-4000N（拉）；JC35L30-3000N（拉）。JC35L30推杆的特点是负载大，速度快，防护等级高（IPX6）以及低噪音；
- 适用于医疗床、手术床、护理床等领域。

功能和选项

- 负载推力：8000N、6000N、4000N、3000N
- 负载拉力：4000N、3000N
- 颜色：灰白
- 防护等级：最高可达IPX6
- 行程长度：
  8000N：50-250mm（幅度为4mm）
  6000N：50-250mm（幅度为4mm）
  4000N：50-400mm（幅度为4mm）
- 3000N：50-400mm（幅度为4mm）
  安装尺寸：
  L=225(S<50)
  L=S+175（50≤S≤250）
  L=S+185（250＜S≤400）
- 噪音水平：≤48dB（环境噪音≤40dB）
- 安全螺母：可选
- 双霍尔反馈：可选
- 只推不拉功能：可选
- 小信号控制+硬限位功能：可选
- 内置电子限位开关
- 重量：约2kg（不同行程/安装距，重量存在差异）
- 静态弯矩：不予许侧向负载

使用

- 工作占空比：10%；连续使用2分钟，休息18分钟
- 使用温度：5–40℃
- 贮存温度：–10–50℃
- 配套控制器：可选配捷昌常规控制器
- 相对湿度：30℃下20%–90%，不冷凝
- 大气压力：700–1060 hPa

认证

- IEC60601–1：2012
- EN 60601–1：2006+A12：2014
- ANSI/AAMI ES60601–1：2005/(R)2012 and A1：2012, C1：2009/(R)2012 and A2：2010/(R)2012

技术参数–标准值

电压 (V)	导程 (mm)	最大推力 (N)	最大拉力 (N)	机械自锁力 (N)	空/满载速度 (mm/s)	满载电流 (A)
24	4	8000	4000	8000	6.6/4.3	≤7
24	5	6000	4000	6000	8/6	≤6.5
24	4	6000	4000	6000	6/4	≤5
24	4	4000F	4000F	4000	11.7/8	≤6
24	5	4000	4000	4000	7.4/5.4	≤4
24	6	3000	3000	3000	17.5/12	≤6
29	4	8000	4000	8000	8/5	≤7
29	5	6000	4000	6000	10/7	≤6.5
29	4	6000	4000	6000	7.3/4.8	≤5
29	4	4000F	4000F	4000	14/9.6	≤6
29	5	4000	4000	4000	9/6.5	≤4
29	6	3000	3000	3000	21/14.4	≤6

备注：搭配捷昌控制器可以达到更好的自锁效果；以上数据为室温25℃下的测试数据标准值(检验规范)。

命名规则示例

型号	JC35L30	
可选功能	X	0=无 / P=只推不拉 / S=安全螺母 /Y=双霍尔反馈 /B=小信号控制+硬限位功能 PY=只推不拉+双霍尔反馈 SY=安全螺母+双霍尔反馈 / F=快速
负载	X	8=8000N / 6=6000N 4=4000N / 3=3000N
负载速度	X	4=4mm/s 5D4=5.4mm/s 8=8mm/s 12=12mm/s
输入电压	XX	24=24VDC
行程/安装距	XXX/XXX	行程=XXX 安装距=XXX
拉头方向	X	H=H向 V=V向
颜色	X	G=灰白
尾拉规格	XX	B34：槽宽6.5，槽深39，孔径12.5带拉头垫套孔径10.1，JC35L30尾拉 B46：槽宽6.5，槽深39，孔径12.5配拉头垫套（黑色）加垫套后孔径10.1 B47：槽宽6.5，槽深39，孔径12.5配拉头垫套（灰白色）加垫套后孔径10.1 B63: 槽宽6.5，槽深39，孔径12.5配拉头垫套（灰白色）加垫套后孔径10.1，JC35L30 8000N、6000F尾拉 B64: 槽宽6.5，槽深39，孔径12.5配拉头垫套（黑色）加垫套后孔径10.1，JC35L30 8000N、6000F尾拉 B68: 槽宽6.5，槽深39，孔径12.5带拉头垫套孔径10.1，JC35L30 8000N、6000F尾拉
尾拉材料	X	L=铝合金
前拉规格	XX	F05：槽宽6.5，槽深26，孔径12.5配φ24铝管带拉头垫套孔径10.1钢前拉； F16：加JC35L22塑料垫套，孔径10.1；加JC35L22垫套；加D内管前拉套（白色）；
扭簧规格	X	0=无 1=左扭簧 2=右扭簧
电线插头及电线类型	XX	02=4芯直插2芯直线 10=5芯直插6芯直线 93=6芯ET防水弯插6芯直线
电线长度	XXX	2D0=2米 0D5=0.5米

示例

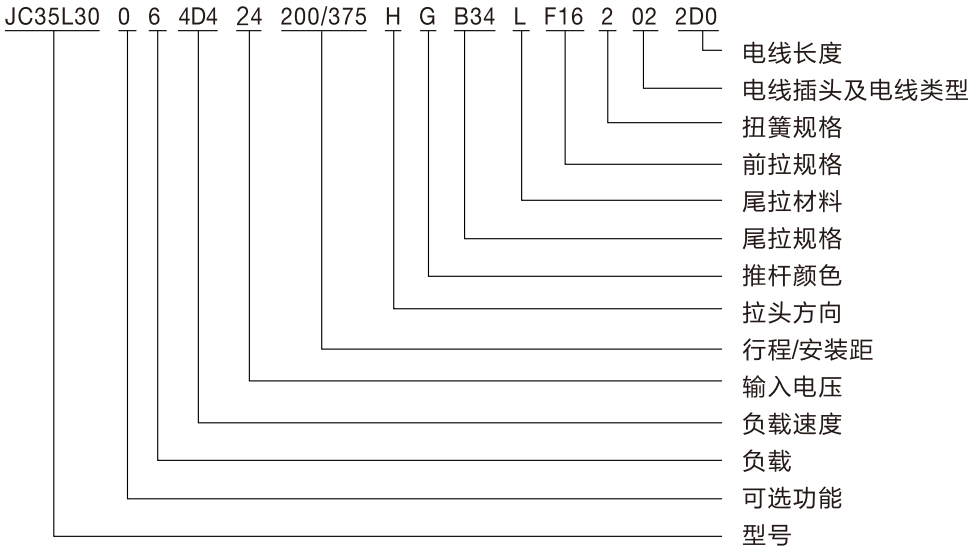

产品尺寸图

前拉F16，尾拉B34

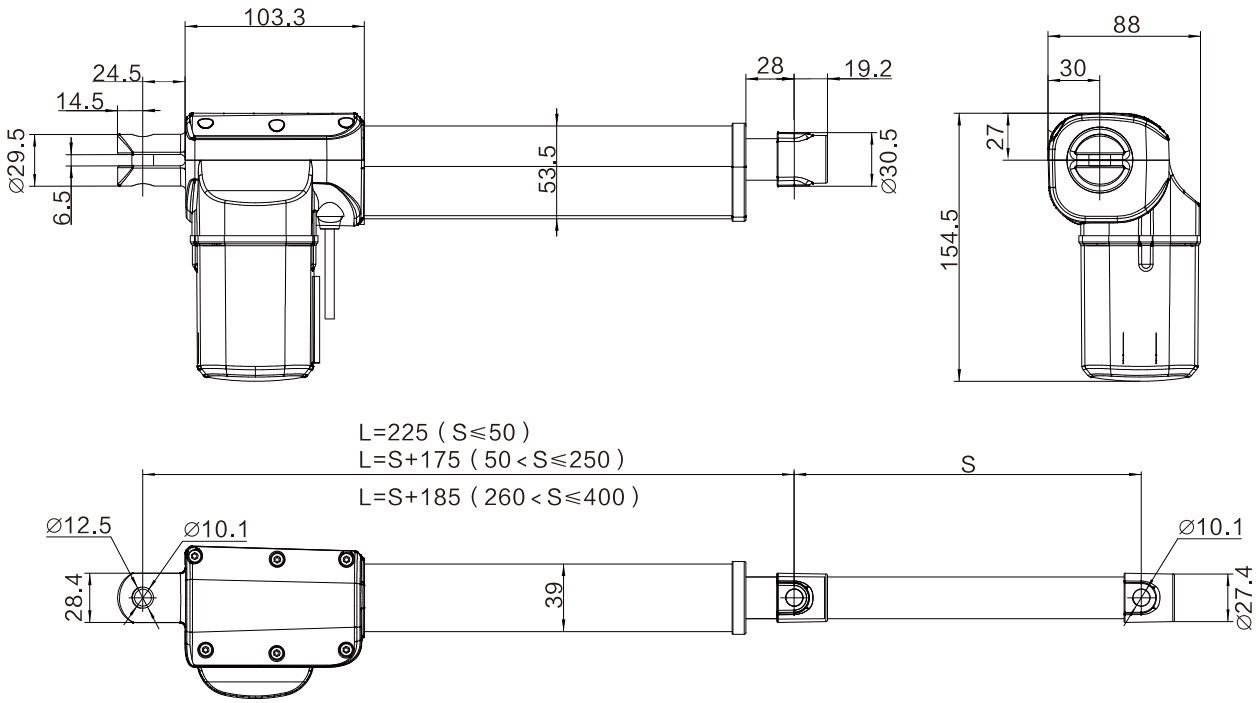

拉头尺寸图

尾拉：B34

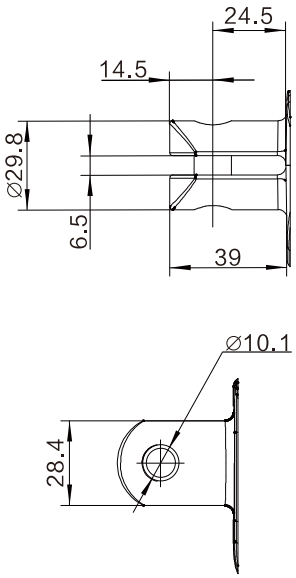

尾拉：B46

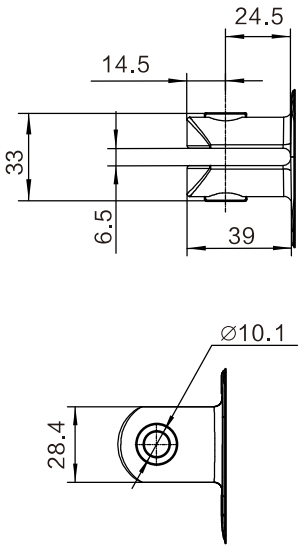

尾拉：B47

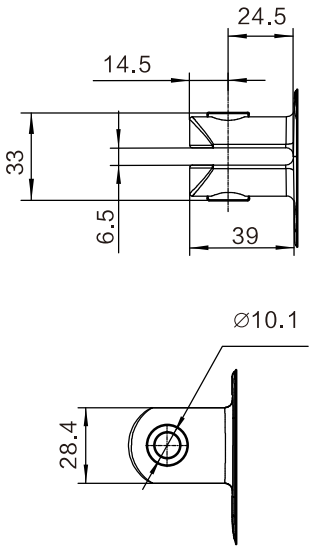

前拉：F05

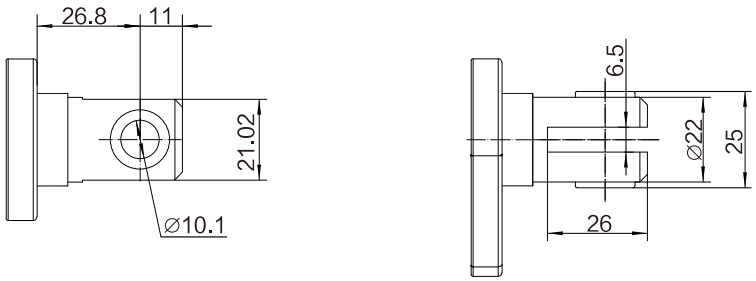

前拉：F16

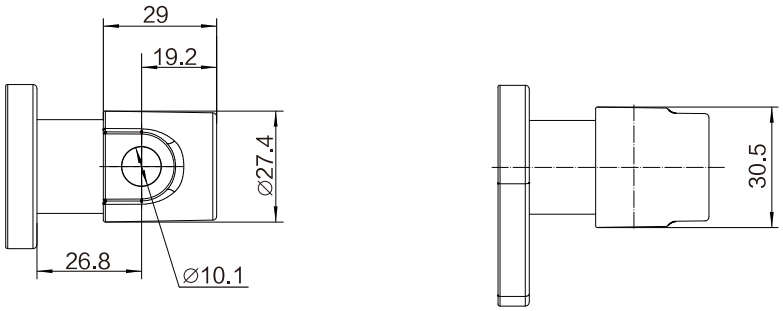

与控制器对插外形图

与JCB35Q控制器对插

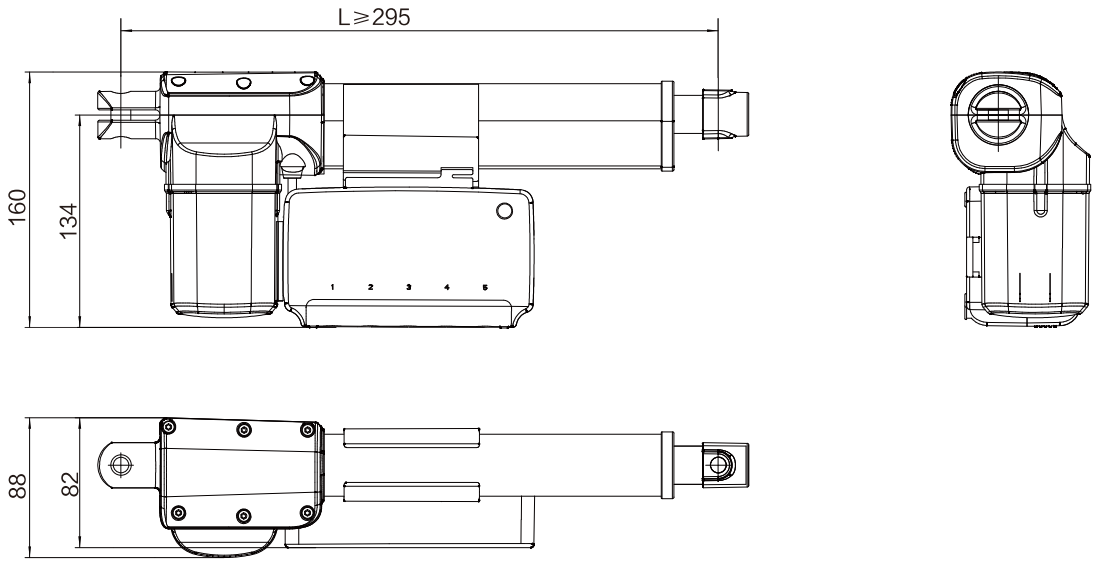

与JCB35T控制器对插

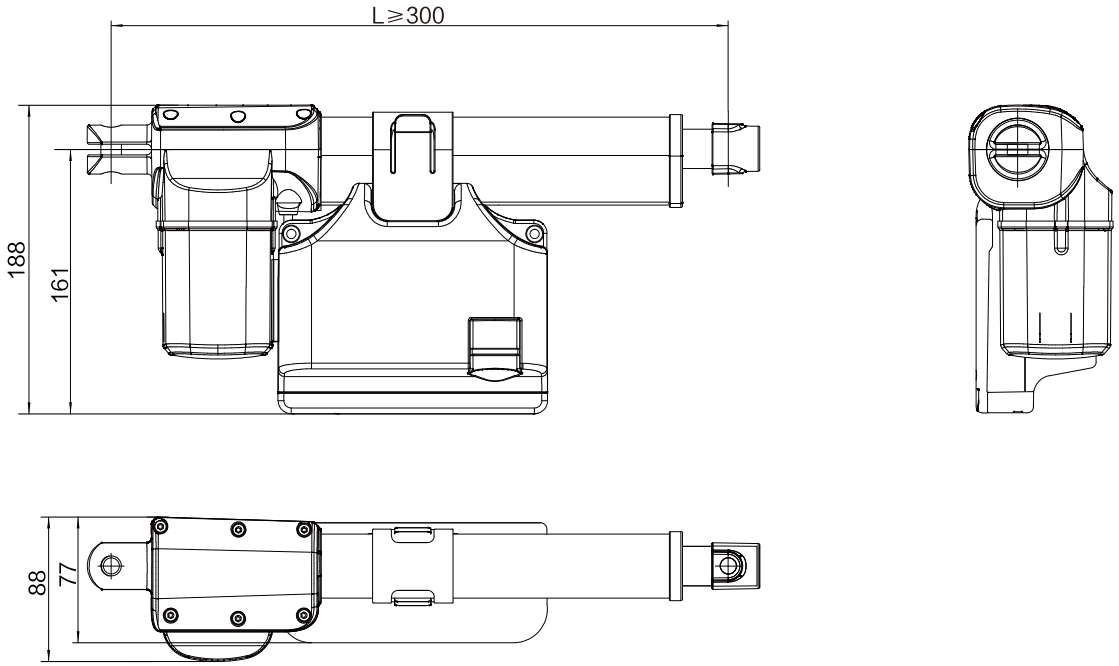

与JCB35T2控制器对插

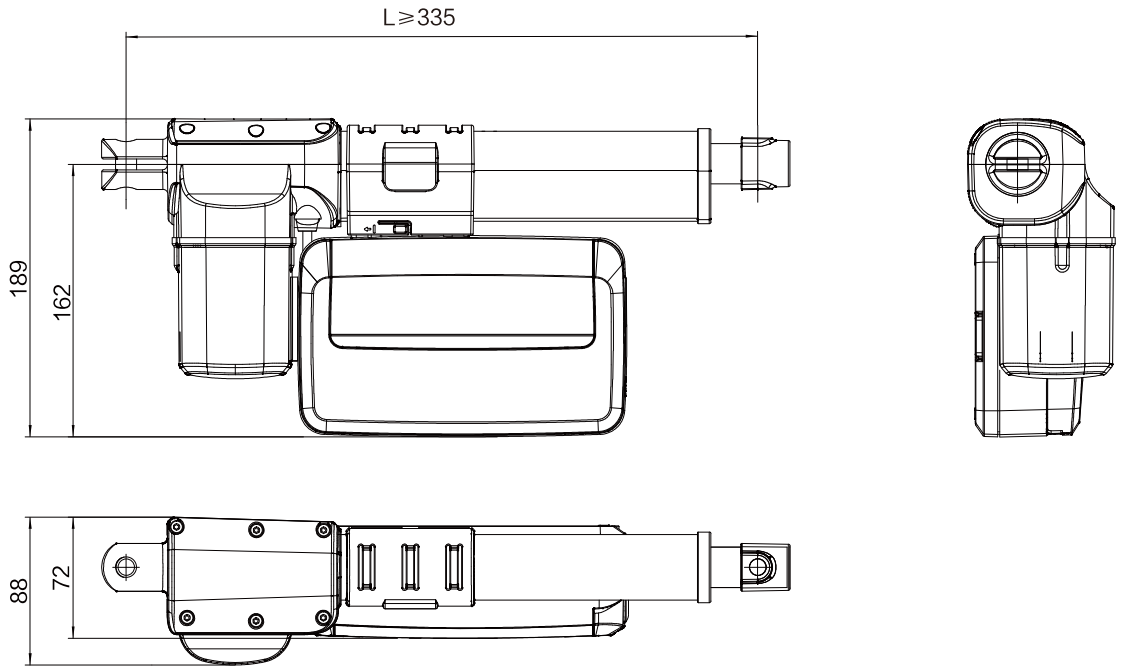

电机线

4芯电机直插（常规）

匹配控制器：JCB35Q/JCB35T/JCB35R/JCB35R1/JCB35S



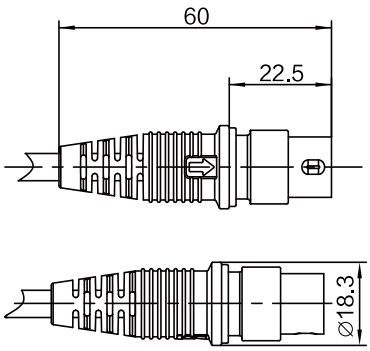

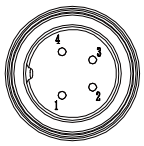

四芯电机直插（常规推杆）		
脚位	颜色	功能
1	NC	未连接
2	棕	接正电压时，推杆下降
3	蓝	接正电压时，推杆上升
4	NC	未连接
外圈	NC	未连接

5芯电机直插（带霍尔反馈）

匹配控制器：JCB35Q/JCB35T/JCB35R/JCB35R1/JCB35S



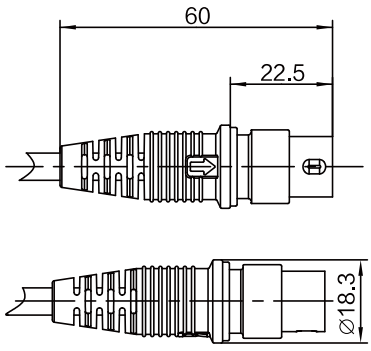

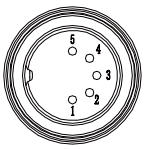

五芯电机直插（双霍尔反馈推杆）		
脚位	颜色	功能
1	红	5V
2	棕	接正电压时，推杆下降
3	黑	GND
4	蓝	接正电压时，推杆上升
5	黄	霍尔信号1
外圈	橙	霍尔信号2

电机线：6芯ET防水弯插

匹配控制器：JCB35T2/JCB35T3/JCB35Q3



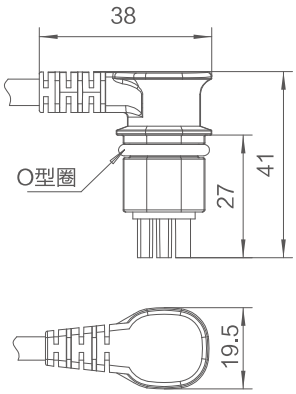

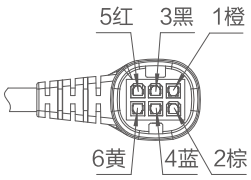

六芯ET防水弯插（常规小信号推杆）		
脚位	颜色	功能
1	橙	不在下限位时，与红连通
2	棕	接正电压时，推杆下降
3	黑	不在上限位时，与黄连通
4	蓝	接正电压时，推杆上升
5	红	不在下限位时，与橙连通
6	黄	不在上限位时，与黑连通

行程与负载关系图

JC35L30推杆行程与负载关系图

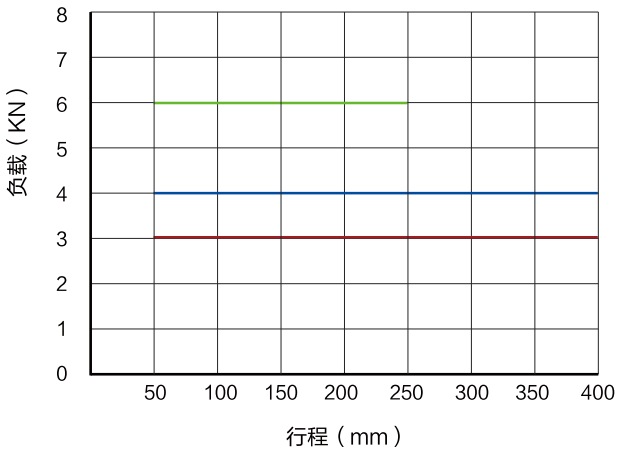

JC35L30推杆8000N行程与负载关系图

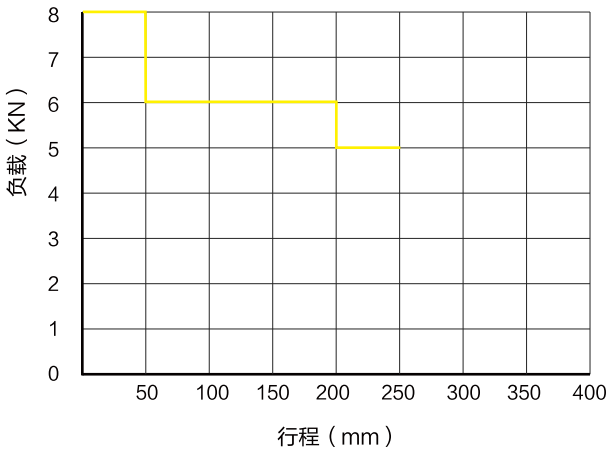

特性曲线图

JC35L30-3000N 电流、速度与负载关系图

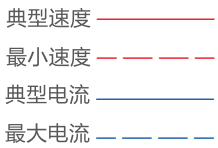

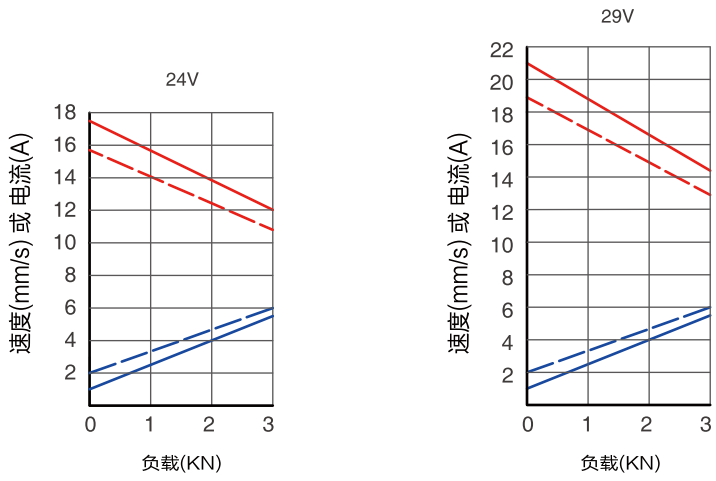

JC35L30-4000N 电流、速度与负载关系图

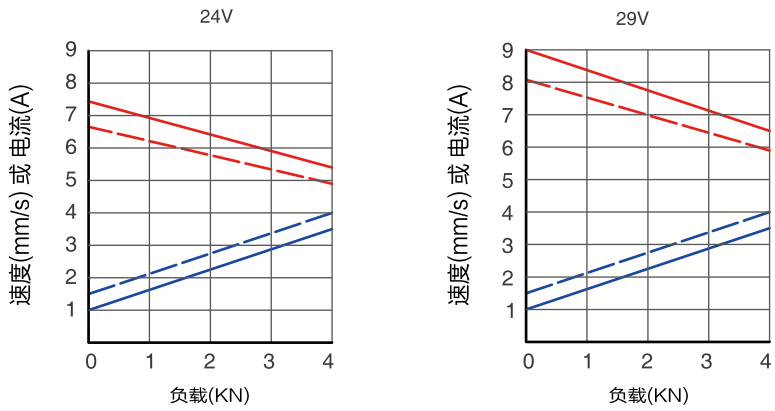

特性曲线图

典型速度 ——————
最小速度 — — — —
典型电流 ——————
最大电流 — — — —

JC35L30-4000F 电流、速度与负载关系图

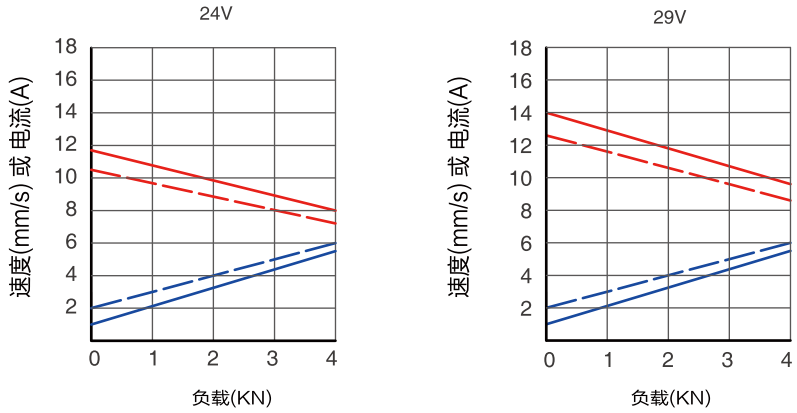

JC35L30-6000N 电流、速度与负载关系图

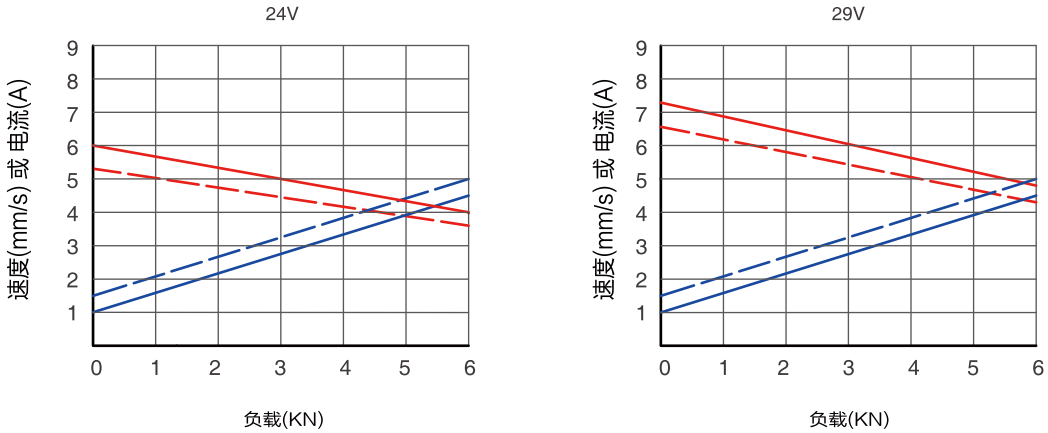

JC35L30-6000F 电流、速度与负载关系图

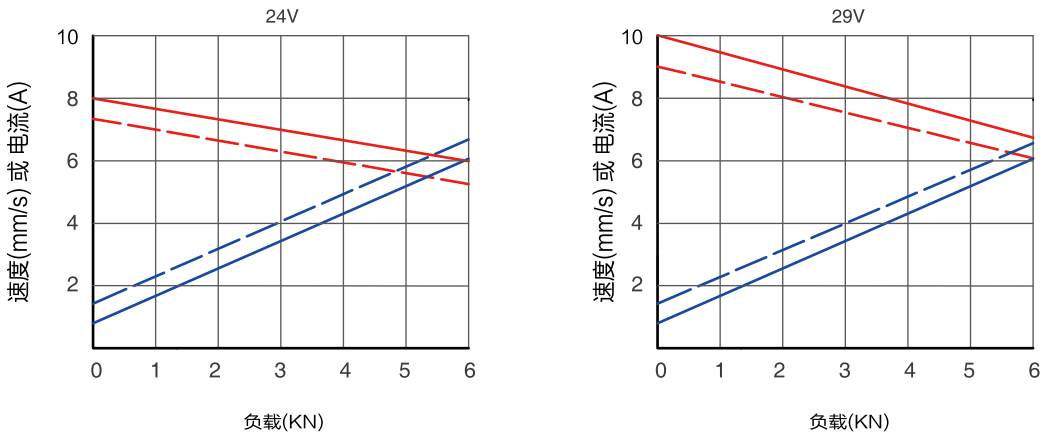

特性曲线图

JC35L30-8000N 电流、速度与负载关系图

典型速度
最小速度
典型电流
最大电流

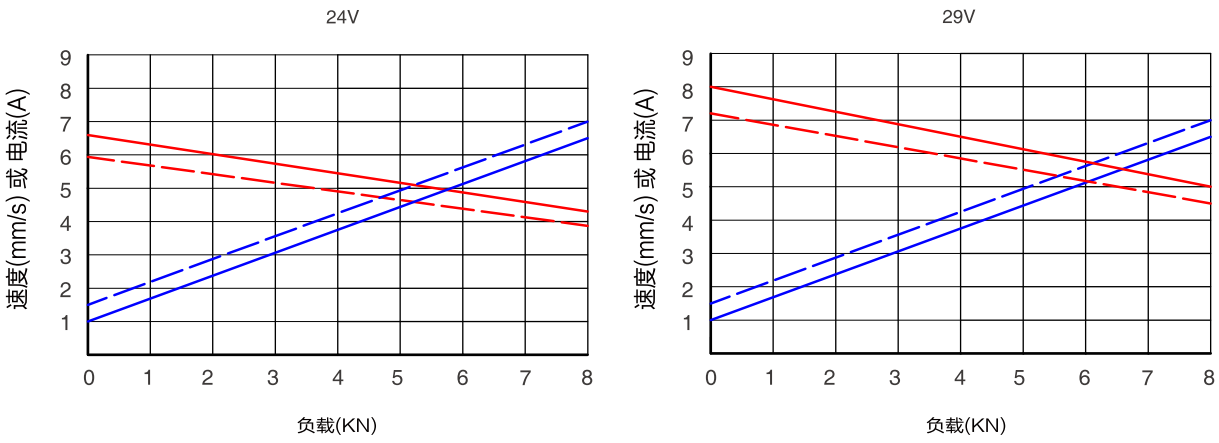

使用条件：

用户须自行确定产品在特定条件下的适用性。捷昌所提供的任何信息或数据均根据目前对产品的了解和理解，仅作为可能的建议提供，供您在作出自己的决定或产品选择时使用。用户须根据应用场合进行符合性的测试和评估，以确定产品在特定用途或特定环境中的适用性。同时，由于捷昌持续地对产品进行改进，捷昌产品可能会在未预先通告的情况下更改和变更，因此，捷昌无法保证所述产品信息的正确性。捷昌保留停止销售网站或产品目录或其他捷昌书面材料所列的任何产品的权利。所有销售活动都请依据捷昌销售与交付标准条款的要求进行。若要相关的文件副本，请联系捷昌。