www.jiecang.com

JIECANG

电动推杆 JC36L81

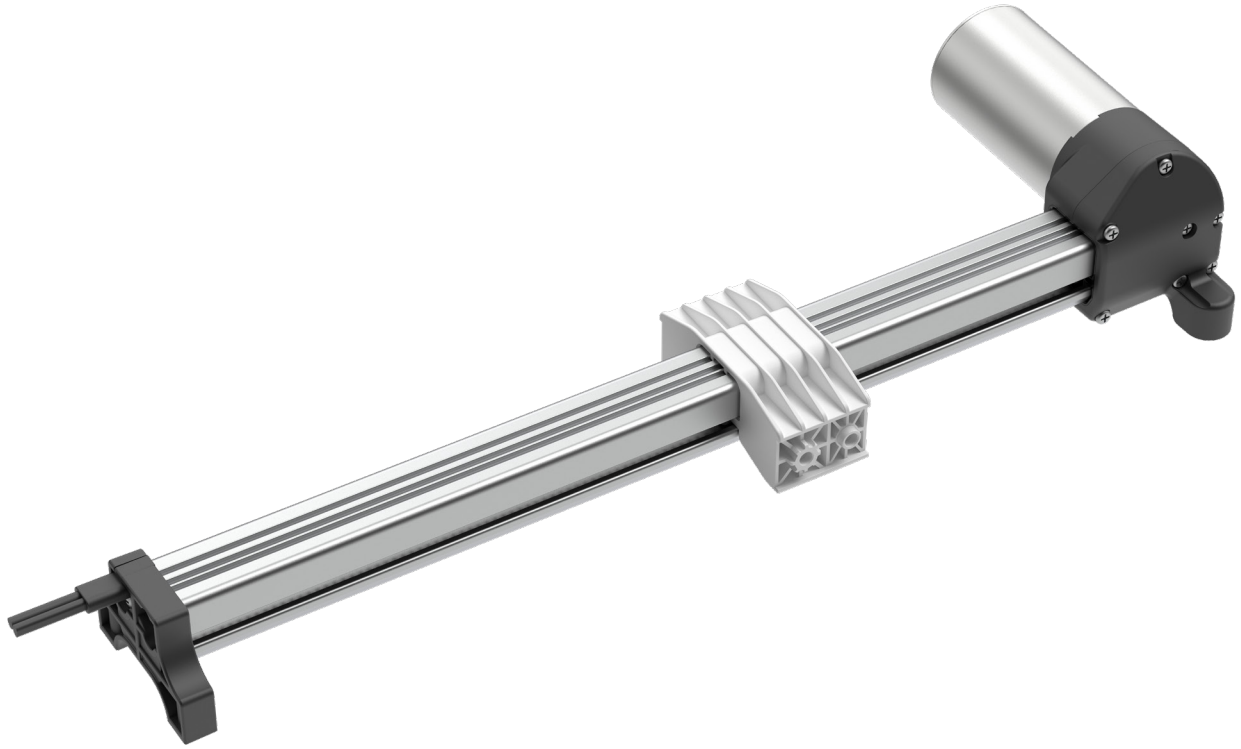

TECHNOLOGY
DRIVES INTELLIGENT LIFE

产品规格书

JC36L81

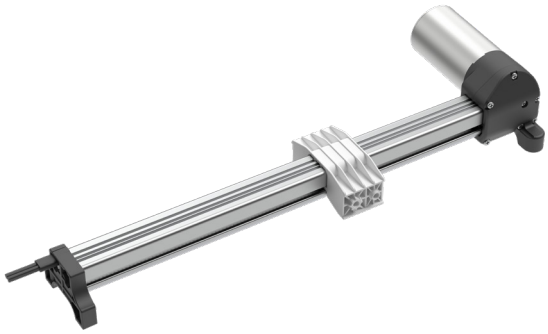

产品特点

1. JC36L81是是一款低噪音，小体积的智能家居应用推杆；

2. 此款推杆适用于智能休闲椅，影院椅，按摩椅，足浴椅等领域，为智能家居提供了更多解决方案

功能和选项

- 负载推力：500~1500N
- 负载拉力：500~1500N
- 颜色：黑色
- 防护等级：IP20
- 行程长度：50~540mm
- 安装距：180~700mm
- 负载噪音：≤50dB（环境噪音≤40dB）
- 双霍尔反馈：有
- 内置电子限位开关
- 自锁功能：大于500N

使用

- 工作占空比：10%；连续使用2分钟，休息18分钟
- 使用温度：5-40℃
- 贮存温度：-10-50℃
- 配套控制器：可选配捷昌常规控制器或适配器
- 相对湿度：30℃下20%-90%，不冷凝
- 大气压力：700-1060 hPa

认证

- UL/CE/FCC/IOS-PRG-0027

技术参数

电压 (VDC)	导程 (mm)	最大推力 (N)	最大拉力 (N)	机械自锁力 (N)	空/满载速度 (mm/s)	满载电流 (A)
29	8	500	500	≥500	35/28	≤3.5
29	8	800	800	≥500	35/27	≤4
29	8	1000	1000	≥500	35/26	≤4
29	8	1200	1200	≥500	35/25	≤4.5
29	8	1500	1500	≥500	35/23	≤5

备注：以上数据为室温25℃下的测试数据标准值(检验规范)

命名规则

型号	JC36L81	
可选功能	X	Y=双霍尔反馈
负载	XXX	0D5=500N | 0D8=800N | 1=1000N | 1D2=1200N | 1D5=1500N
负载速度	XX	28=28mm/s | 27=27mm/s | 26=26mm/s | 25=25mm/s | 23=23mm/s
输入电压	XX	29=29VDC
行程/安装距	XXX/XXX	行程=333mm 安装距=512mm
拉头方向	X	0=无
推杆颜色	X	B=黑色
尾拉规格	XXX	B77=JC36L81推杆尾拉（与减速箱一体），PA6GF35
尾拉材料	X	S=塑胶尾拉
前拉规格	XXX	F116=无槽，不配内管，材质PA6GF35
扭簧规格	X	0=无
电线插头及电线类型	XXX	194=0.16米黑色8芯子母母插转0.51米带耳柱01插A0.05米直线带排插L81卡
电线长度	XXX	0D6=0.6米

示例

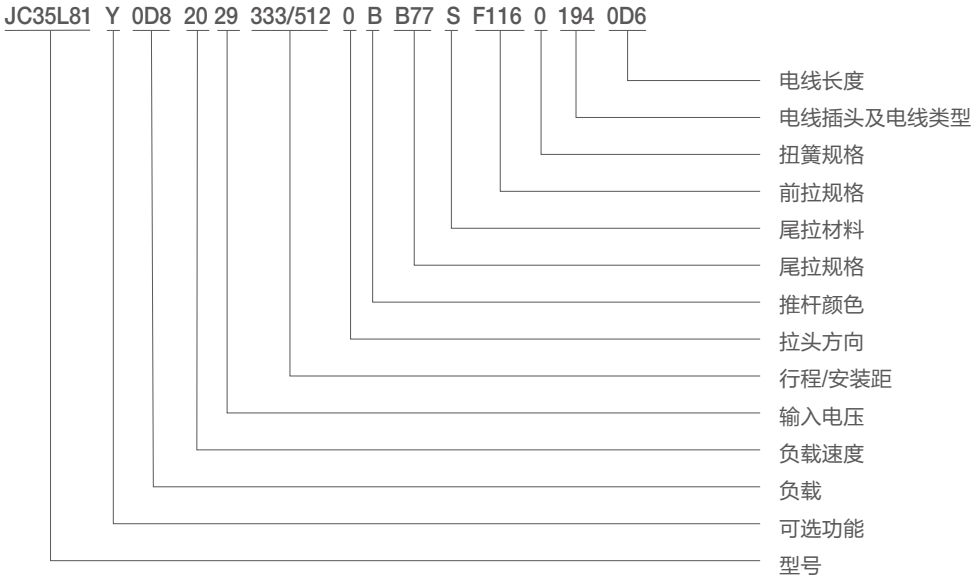

外形尺寸图

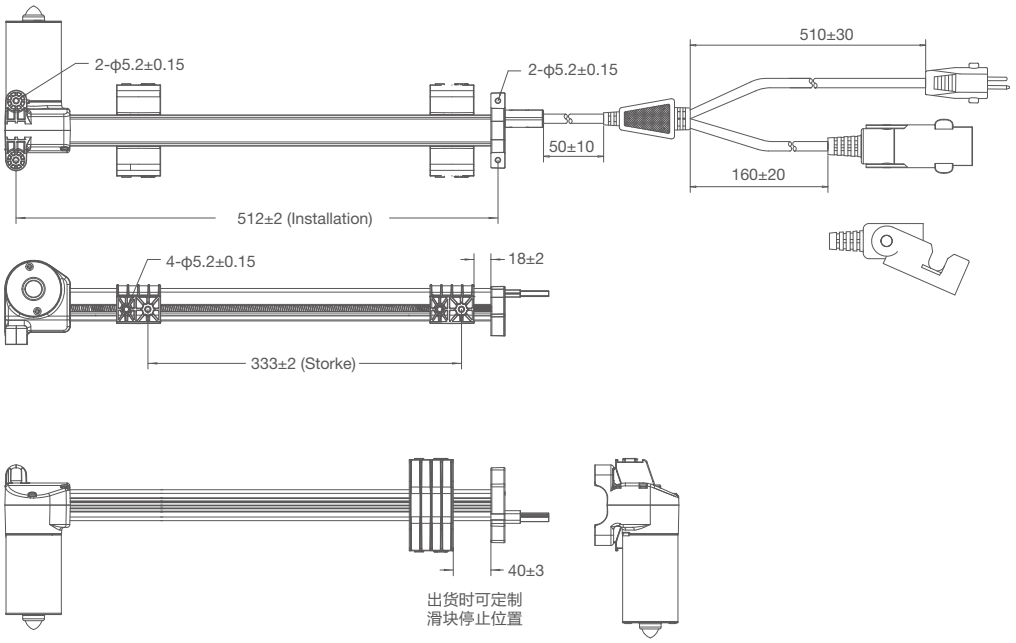

拉头尺寸图

尾拉：

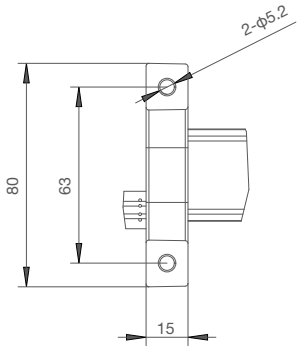

前拉：

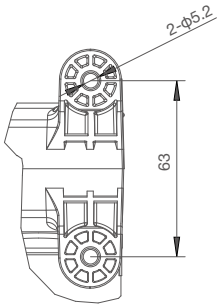

推杆外接线图

母子线卡：

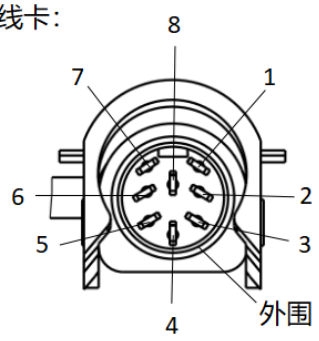

脚位	颜色	功能
1	白色	HALL-1
2	红色	29V
3	棕色	电机（+）
4	蓝色	电机（-）
5	-	未连接
6	-	未连接
7	橙色	HALL-2
8	紫色	5V
外围	黑色	GND

外接控制器/手控器

01公插接头：

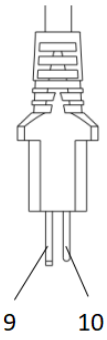

脚位	颜色	功能
9	黑色	GND
10	红色	29V

外接适配器

行程与负载关系图

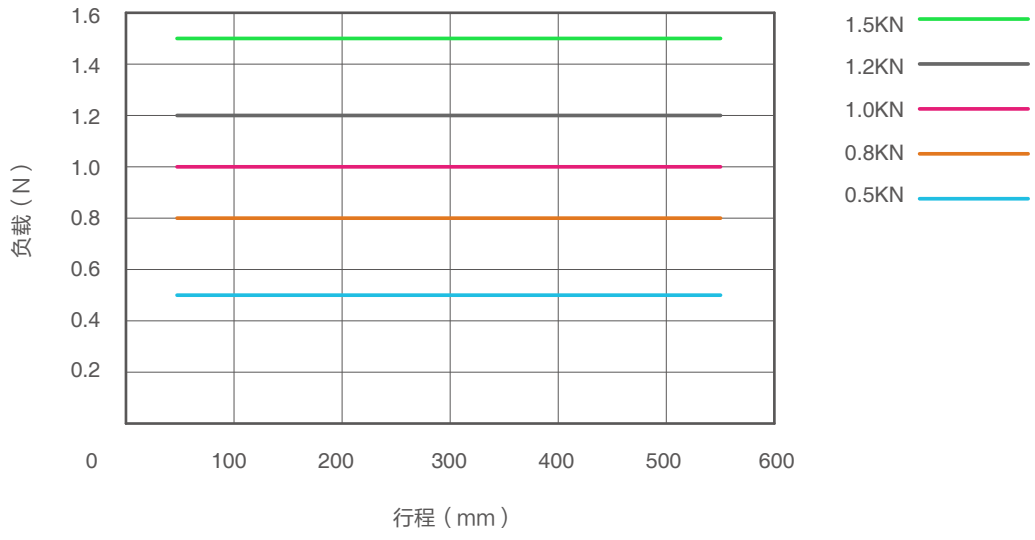

特性曲线图

典型速度 典型电流
最小速度 最大电流

500N

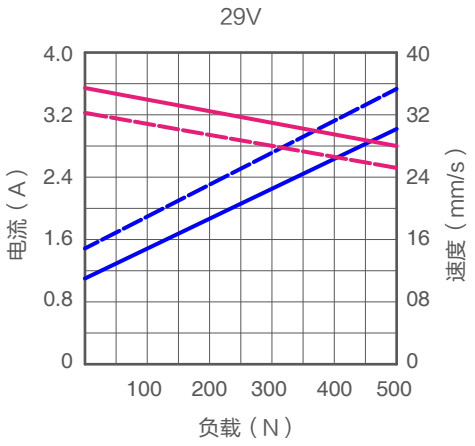

800N

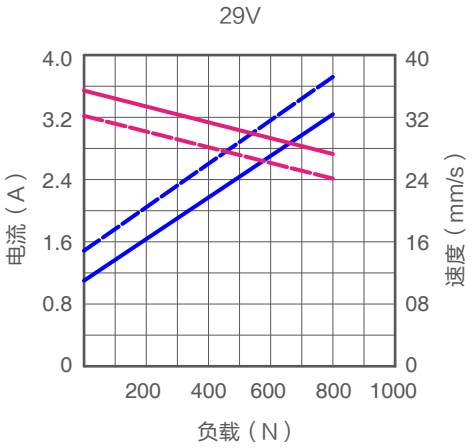

1000N

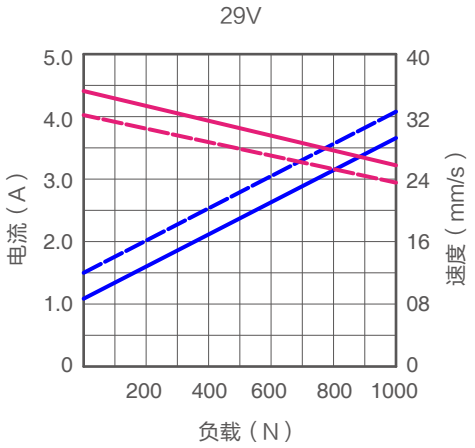

1200N

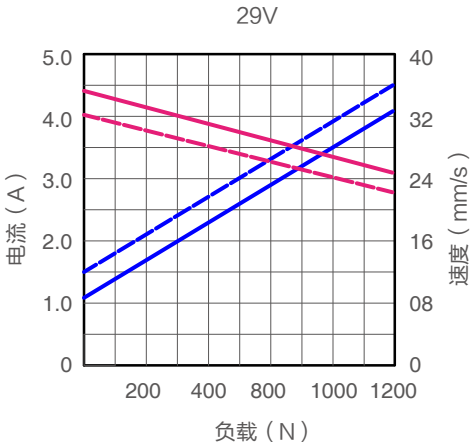

1500N

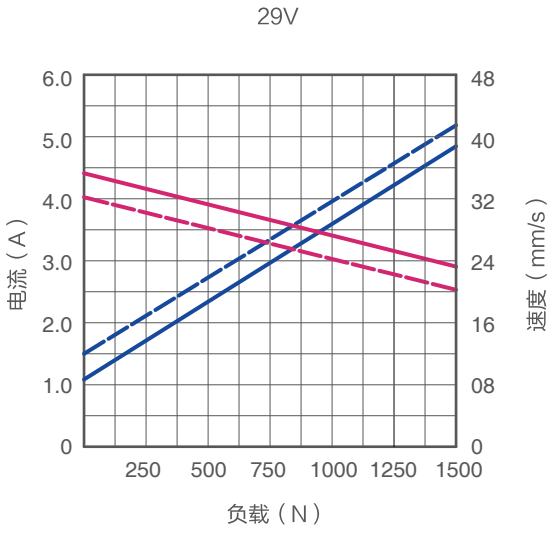

使用条件：

用户须自行确定产品在特定条件下的适用性。捷昌所提供的任何信息或数据均根据目前对产品的了解和理解，仅作为可能的建议提供，供您在作出自己的决定或产品选择时使用。用户须根据应用场合进行符合性的测试和评估，以确定产品在特定用途或特定环境中的适用性。同时，由于捷昌持续地对产品进行改进，捷昌产品可能会在未预先通告的情况下更改和变更，因此，捷昌无法保证所述产品信息的正确性。捷昌保留停止销售网站或产品目录或其他捷昌书面材料所列的任何产品的权利。所有销售活动都请依据捷昌销售与交付标准条款的要求进行。若要相关的文件副本，请联系捷昌。