www.jiecang.com

JIECANG

手控器

JCHT35M6



TECHNOLOGY
DRIVES INTELLIGENT LIFE

JIECANG

产品规格书

JCHT35M6

- JCHT35M6是一款创新触摸+旋转式手控器，是配套升降桌的完美选择，可触摸和可旋转的设计是关键。
- OLED可以显示LOGO和设置久坐提醒，上下限位，自动加锁。通过旋转控制上升、下降，操作手感极佳。
- 有3个记忆位置键，可配套捷昌JCB35N系列控制器调节所有升降桌产品。JCHT35M6可安装在各款升降桌上，方便通过旋转来控制办公桌的升降。
- 作为最终用户服务，JCHT35M6可以显示错误代码并帮助诊断系统中可能出现的故障。



产品特点

- 旋转无极操作
- 铝合金金属外观
- OLED显示
- 丰富的设置界面

  –久坐提醒设置、锁功能设置、上下限位设置、震动模式选择
- 三个记忆位置
- 震动提示
- 专利产品

可选项

- 香槟金铝合金外观、太空灰铝合金外观。
- 开机、待机LOGO
- 功能定制

使用方法

- 配套控制器：JCB35N；JCB35N1/ JCB36N1；JCB35N2/ JCB36N2；JCB35N3/ JCB36N3；JCB35N4/JCB36N4；JCB35M/ JCB36M；JCB35NS1/JCB36NS1/JCB35NS2/ JCB36NS2
- 使用环境：室内
- 储存和运输温度：-25℃~ 70℃
- 相对湿度：RH40%-95%

技术参数

- 旋转角度≤35°

产品尺寸图

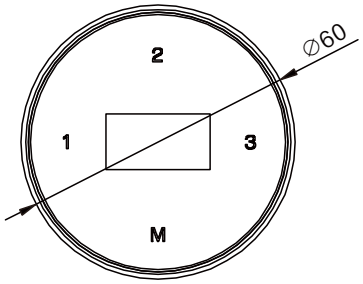

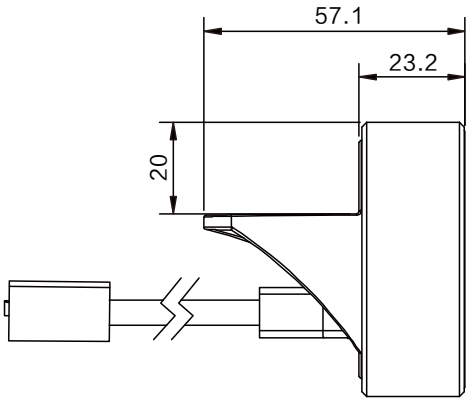

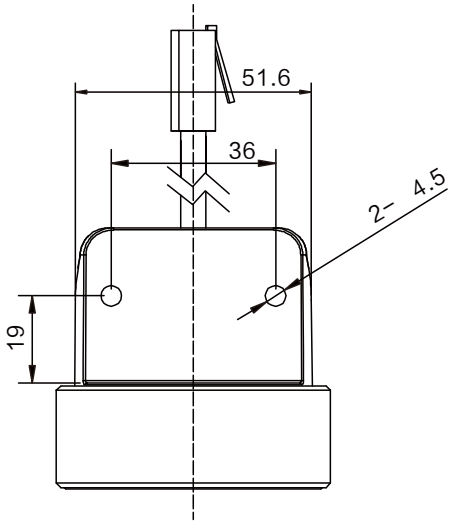

安装示意图

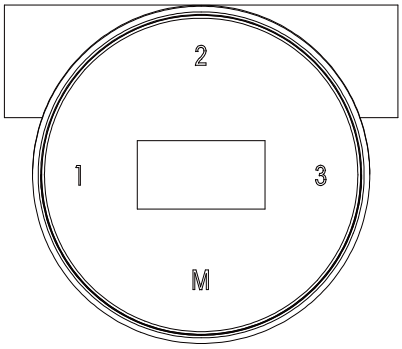

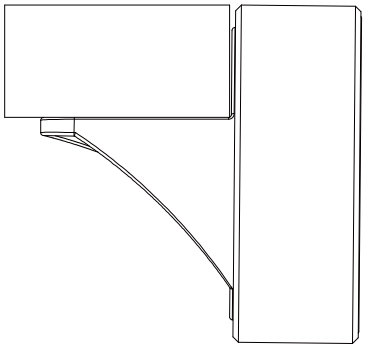

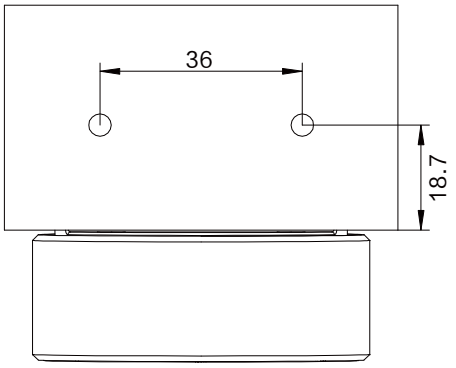

命名规则示例

JCHT35M 6 - 0 - 1 - 6V1 - B - H - 2D0 - W - 0

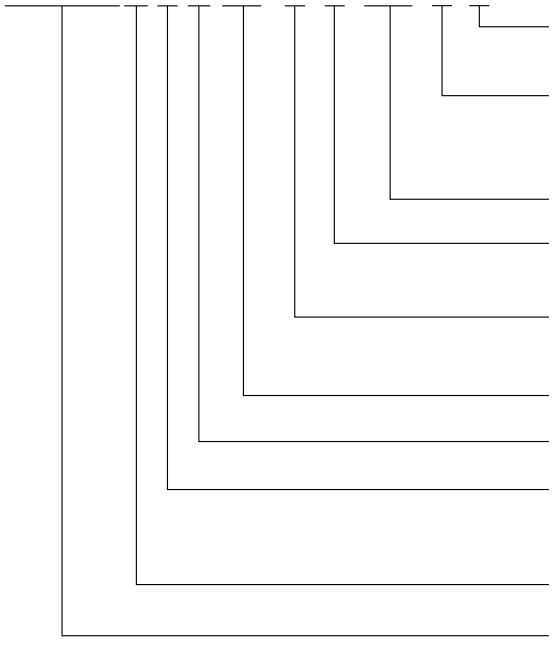

手控器安装类型	01=倾斜安装 02=垂直安装 03=嵌入桌面板安装
显示颜色/灯丝颜色	显示颜色:W=白色 B=黑色 Y=黄绿 灯丝颜色:W=白色 B=蓝色 Y=黄色 G=绿色 R=红色
电线长度	2米
电线插头及电线类型代码	H=水晶插头 A=常规弯插 E=子母插头
外壳颜色/按键颜色/拨片	B=黑色 G=白色 S=银灰色
线路板代码	6V1
按键排数	1
手控器配置	A=低配 B=中配 C=高配 S=顶配
手控器序号	6=M6 7=M7
JCHT35K系列手控器	JCHT35M