www.jiecang.com

JIECANG

充电盒 JCP35U5



TECHNOLOGY
DRIVES INTELLIGENT LIFE

JIECANG

产品规格书

充电盒 JCP35U5

USB充电盒可用于为智能手机、平板电脑及其他需要USB-A 接口及Type-c接口连接的产品充电。它可提供高达10W的恒定功率，体积小，造型美观，具备两种安装方式，可为多种使用场景提供优异的操作体验，适用于医院、疗养院和家庭护理等领域。





功能和选项

- 支持USB和Type-C两种充电口
- 颜色：灰白（RAL7035）或黑色
- 控制器配套：配套捷昌标准控制器
- 硅胶盖颜色可定制
- 防护等级：不充电时可达IPX6
- 安装方式：嵌入式及侧边固定式
- 尺寸：76×46×35.5mm
- 线缆长度：1500mm

使用

- 输出功率（USB-A插口）：最大5V 2A/1.5A
- 输出功率（Type-C插口）：最大5V 2A/1.5A
- 若两个口同时充电，输出功率为5V/1A
- 运行温度：+5℃ 至 +40℃
- 储存温度：-10℃ 至 +50℃
- 相对湿度：20%至80% -无冷凝
- 大气气压：860至1060 hPa
- 海拔高度：最高2000m
- 安规认证：符合IEC60601-1、IEC60601-1-2

产品尺寸图

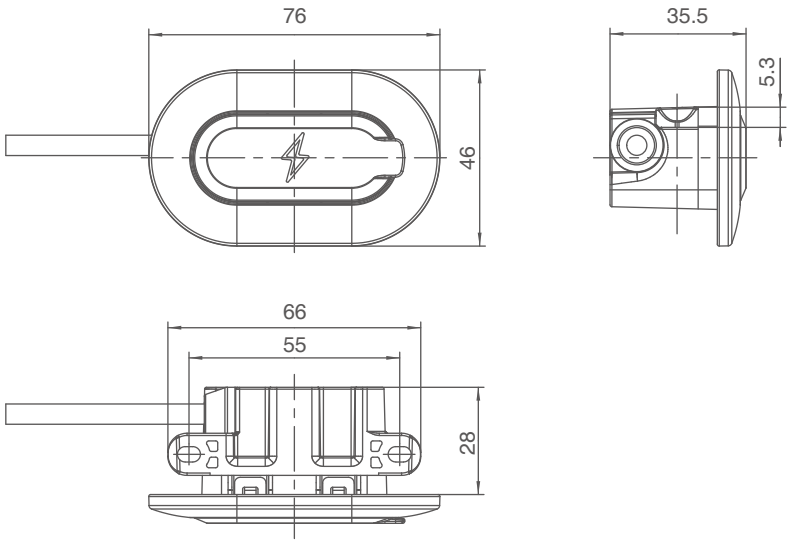

命名规则示例

型号	JCP35U5	JCP35U5充电盒
颜色	X	G=灰白 / B=黑色
输入电压	X	7=输入电压24-36VDC
输出电压/电流	XXXXX	5V/2A=5V/2A（仅单个输出口使用时）
输入接口	XXXXX	C01FSG=01防水公插 C01FSW=防水01弯插 (10)H1=10芯水晶头防水弯插
输出接口	XXX	4AU16CU=4AU16CU
线长	X	1D5=1.5米
防重计数号	XX	01

示例

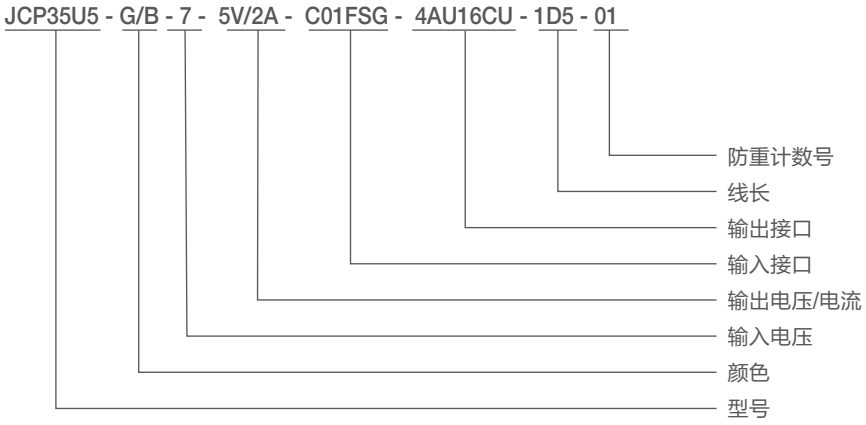

安装方式

1、嵌入式安装

使用场景：当床架较窄时，不易固定上下两螺钉，需用左右方向的两个螺钉安装位固定，此时安装平板开异形孔；如图1所示：

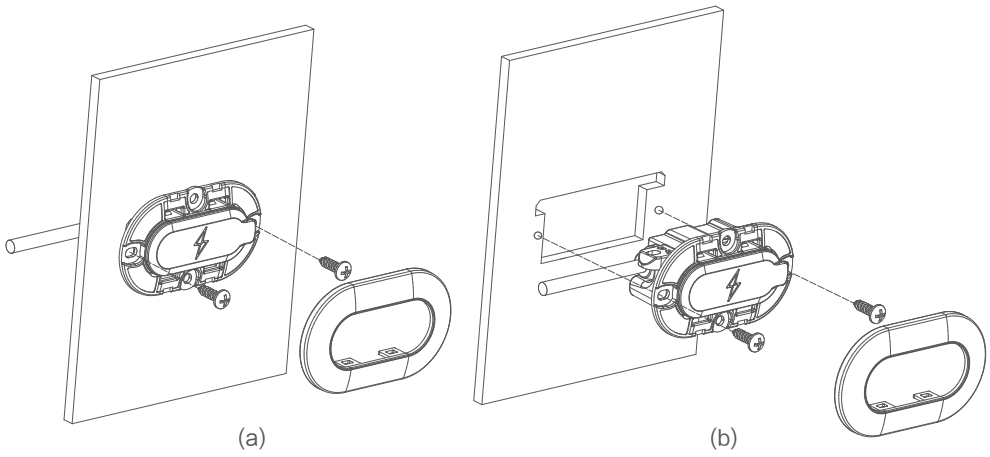

图1

安装平板开孔位尺寸如图2所示

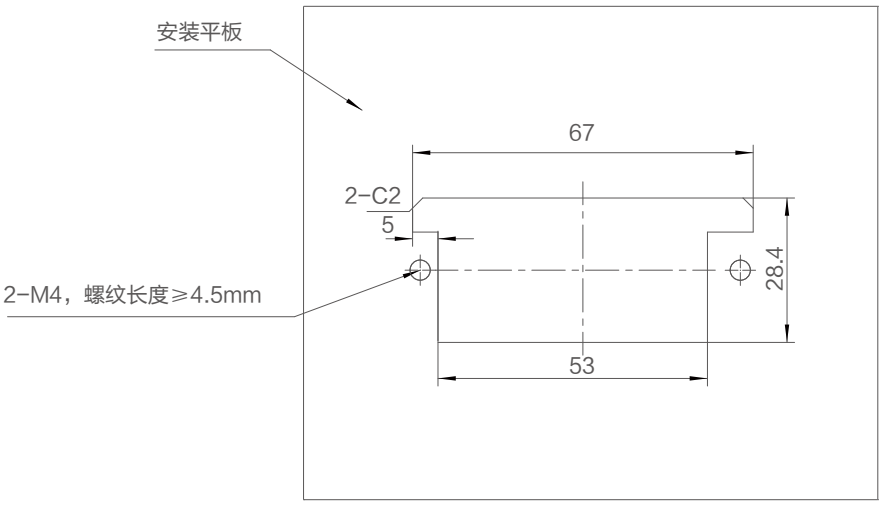

图2

2、嵌入式安装

使用场景：当床架安装加工位置足够，用上下方向的两个螺钉安装位固定，此时安装平板开方形孔；如图3所示：

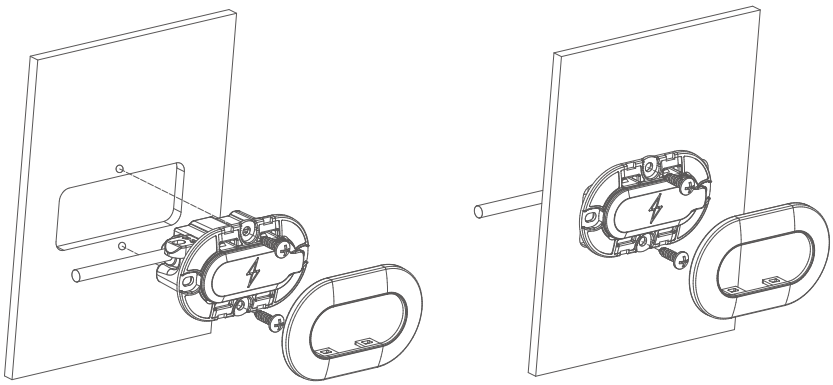

(a)　　(b)

图3

安装平板开孔位尺寸如图4所示

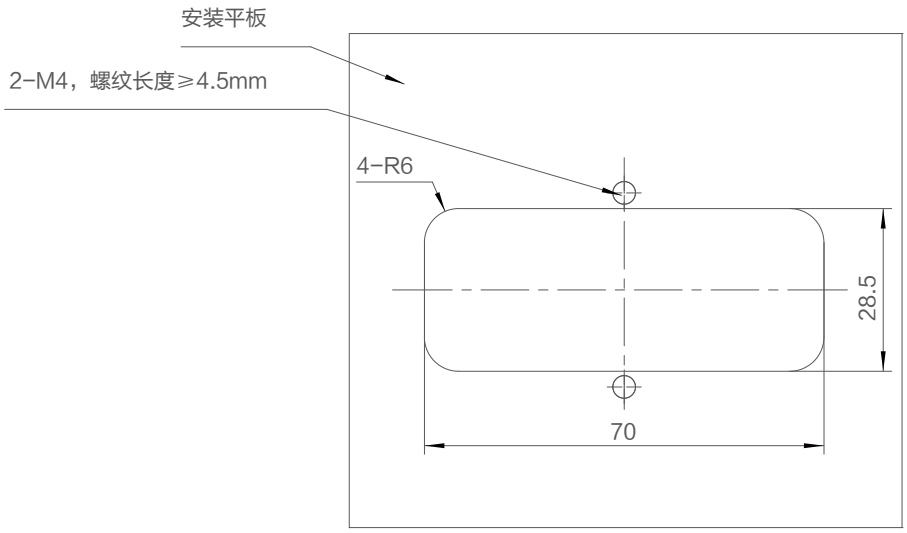

图4

3、侧边固定式安装

使用场景：适用于固定于床架外，需用侧边两个耳朵螺钉安装位固定，此时安装平板开两个螺纹孔；如图5所示：

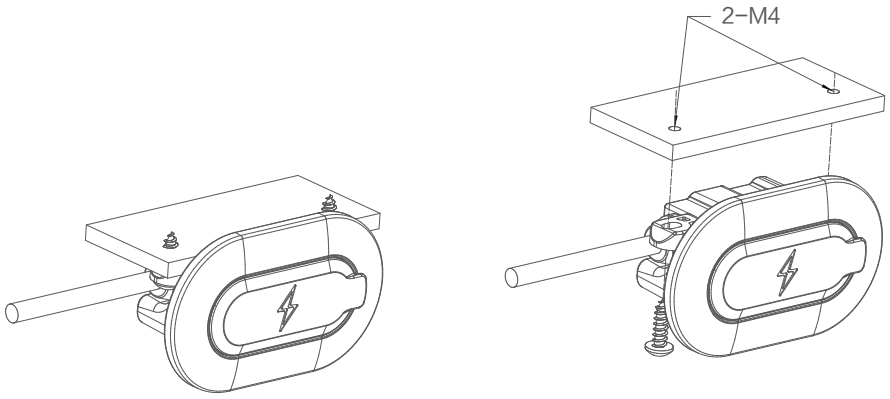

(a)　　(b)

图5

安装平板开孔位尺寸如图6所示

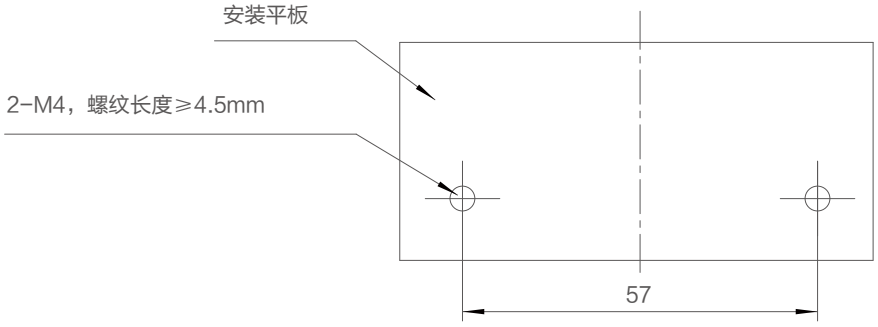

图6

插头代码

防水01公插：C01FSG；直线（适配捷昌控制器）

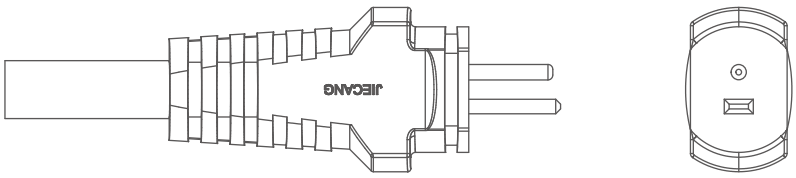

防水01弯插公插：C01FSW；直线（适配捷昌系列控制器）

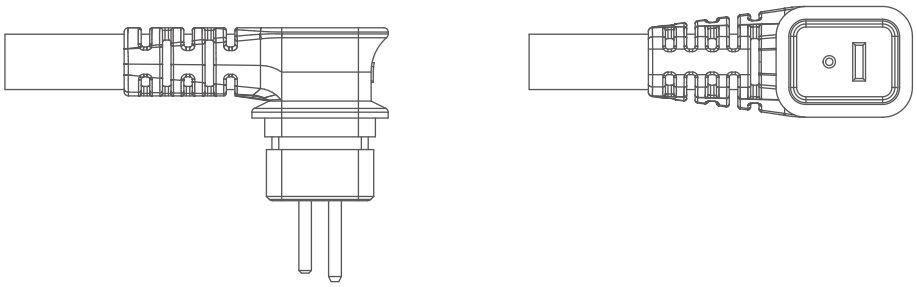

10芯水晶头防水弯插：(10)H1；直线（配捷昌系列控制器及转接盒）

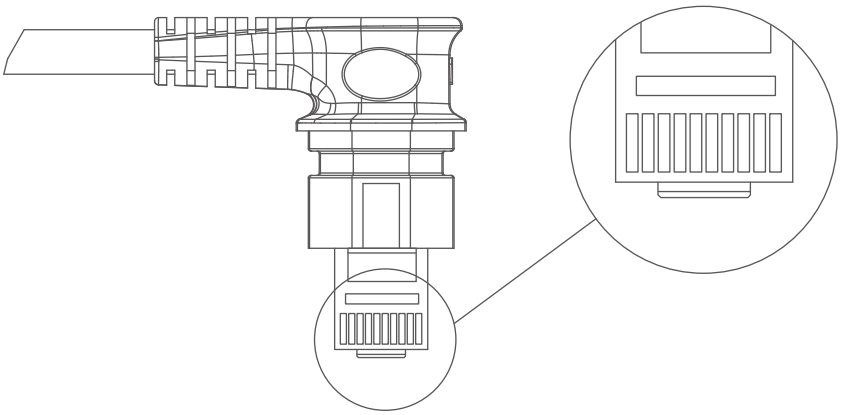

使用条件：

用户须自行确定产品在特定条件下的适用性。捷昌所提供的任何信息或数据均根据目前对产品的了解和理解，仅作为可能的建议提供，供您在作出自己的决定或产品选择时使用。用户须根据应用场合进行符合性的测试和评估，以确定产品在特定用途或特定环境中的适用性。同时，由于捷昌持续地对产品进行改进，捷昌产品可能会在未预先通告的情况下更改和变更，因此，捷昌无法保证所述产品信息的正确性。捷昌保留停止销售网站或产品目录或其他捷昌书面材料所列的任何产品的权利。所有销售活动都请依据捷昌销售与交付标准条款的要求进行。若要相关的文件副本，请联系捷昌。