www.jiecang.com

JIECANG

升降立柱

JS36DC1-3-R



TECHNOLOGY
DRIVES INTELLIGENT LIFE

产品规格书

JS36DC1-3-R



产品介绍

- JS36DC1-3-R是一款3节圆管无孔升降立柱，适用于各种不同的桌面应用需求，设计非常简洁紧凑，相对于JS36DC1-2-R，可以调节的范围更大，更能满足不同客户的需求。JS36DC1-3-R拥有与JS36DC1-2-R相同尺寸的外管和安装孔，所以可以通用框架和桌脚；且有多种颜色可选，以适应各种各样的桌面设计。
- 立柱加载回退的功能，最大限度的降低了升降桌碰到障碍物后产生的风险。
- JS36DC1-3-R和捷昌所有控制器兼容，确保低噪音稳定运行，且系统待机功耗＜0.1W。

产品特点

- 圆形2mm的管材厚度，配套3mm加厚底盒，保证立柱的强度和稳定性
- 管壁无孔设计
- 单立柱最大负载：800N
- 搭配捷昌N系列控制器，空载&负载最大速度：35mm/s
- 低噪音水平：＜50dB
- 最大侧向力：150N.m
- 标准安装距：560mm
- 标准行程：650mm
- 立柱尺寸：外管直径：Φ70mm，中管直径：Φ63.5mm，内管直径：Φ57mm
- 底盒尺寸：190x96x48mm
- 马达：捷昌自制高功率马达
- 双霍尔反馈
- 表面：喷塑，标准颜色为：白色、黑色、灰色三种

可选项

- 可接受定制颜色
- 可配套多款地脚
- 可配PVC-free线
- 立柱可加垫块

使用方法

- 单个或者2、3、4个立柱同步运行；分别可搭配我司QT（单立柱）、TS（双立柱）、TT（三立柱）、TF(四立柱）的标准框架使用
- 配套控制器：JCB35N1；JCB35N2；JCB35N3；JCB35N4
- 工作制：10%；工作2分钟休息18分钟
- 使用环境：室内
- 储存和运输温度：-10℃ ~ 70℃
- 通过 EN60335-1 和 UL 962 标准认证

技术参数

型号	负载（N）	自锁力（N）	额定负载电流（A）	最大速度 空载 ~ 额定负载（mm/s）	工作制	行程（mm）	安装距（mm）
JS36DC1-3-R	800	1200	5	35	10%	650	560

注：以上速度与电流都是搭配捷昌N型系列控制器的参数。

产品尺寸图

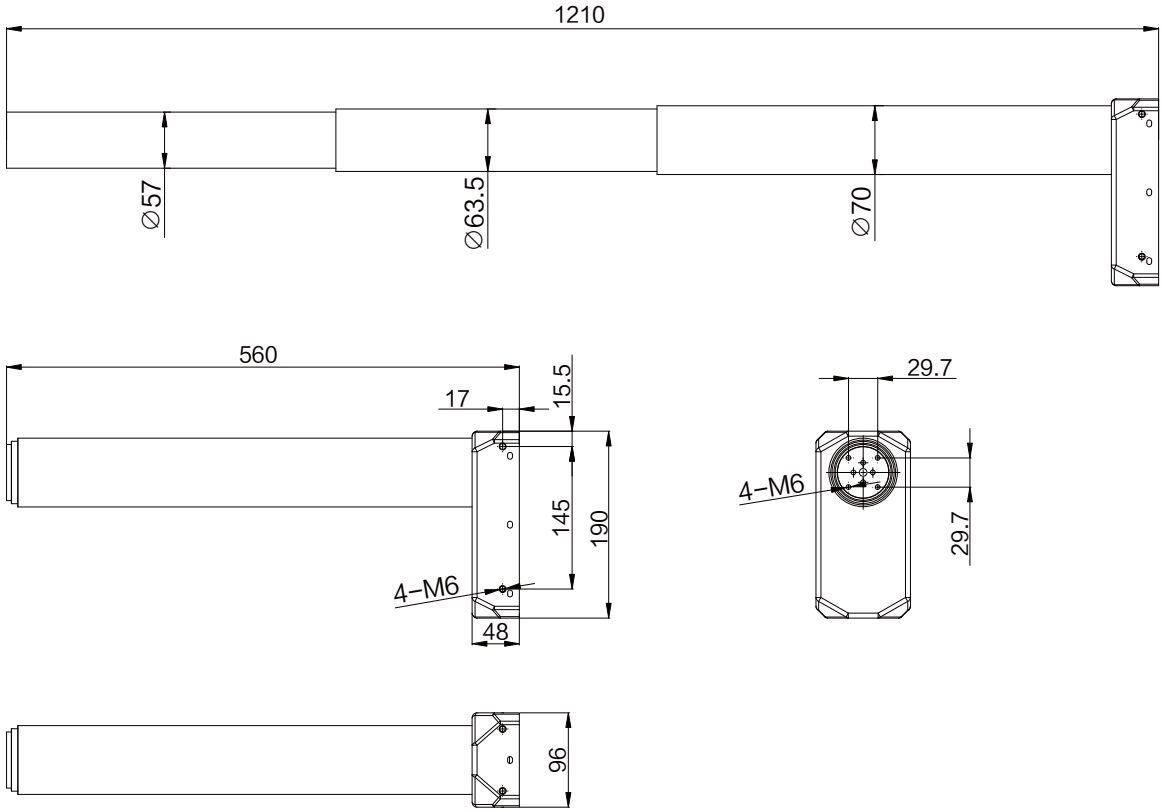

命名规则示例

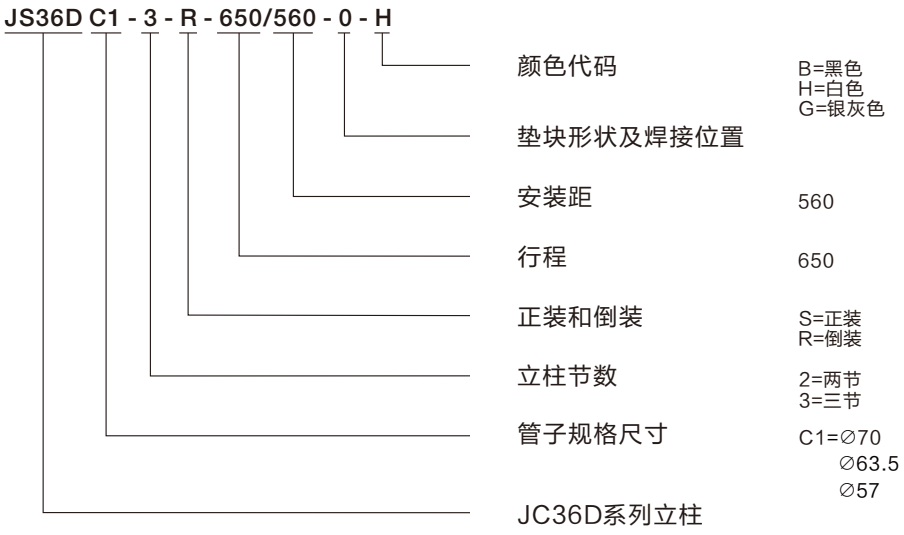
JS36D C1 - 3 - R - 650/560 - 0 - H
颜色代码
B=黑色
H=白色
G=银灰色
垫块形状及焊接位置
安装距
560
行程
650
正装和倒装
S=正装
R=倒装
立柱节数
2=两节
3=三节
管子规格尺寸
C1=∅70
∅63.5
∅57
JC36D系列立柱