www.jiecang.com

JIECANG

家用电动单腿桌解决方案

TO-M2



TECHNOLOGY
DRIVES INTELLIGENT LIFE

文档版本 1.1 | 5月 2026

JIECANG

产品规格书

TO-M2





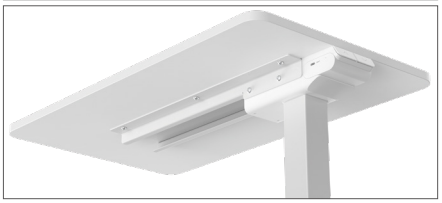

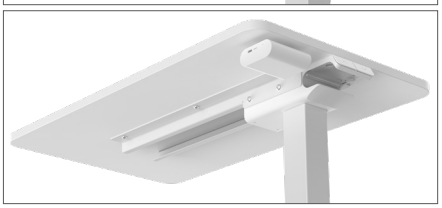

产品介绍

全域平稳升降
运行无晃动、无顿挫，桌面物品原位静置无需挪移，保障使用场景连续性与物品安全性。

目标高度一键启停
支持高度一键直达，定位准确无偏差，满足不同场景下的快速高度切换需求。

全姿态便捷操控
坐姿、躺姿等多姿态下均可轻松操作，适配人体工学使用习惯，操作逻辑直观高效。

模块化电池快拆设计
电池包采用标准化模块化设计，支持无损快拆快装，更换、维护流程极简。

一体化集成式结构
手控器、电池包与底盒实现一体化整合，无外露线缆与冗余机械结构，整机整洁美观、安全可靠、耐用性更强。

产品特点

- 额定负载：300N
- 静态自锁：600N
- 升降范围：647 – 1037mm
- 桌板尺寸：700*400*15mm
- 空载&负载保持稳定速度：18mm/s
- 噪音：≤50dB
- 马达：捷昌自制高效率马达
- 表面：喷塑，标准颜色为：白色

使用方法

- 配套控制器：JCB35M17B
- 工作制：12.5%；工作2.5分钟休息17.5分钟
- 使用环境：室内
- 储存和运输温度：-10℃~60℃

技术参数

型号	额定负载 (N)	静态负载 (N)	额定负载电流 (A)	最大速度 (mm/s)	工作制	升降范围 (mm)
TO-M2	300	600	4	18	12.5%	647 - 1037

注：以上速度与电流都是搭配捷昌控制器的参数。

外形尺寸图

带桌面板

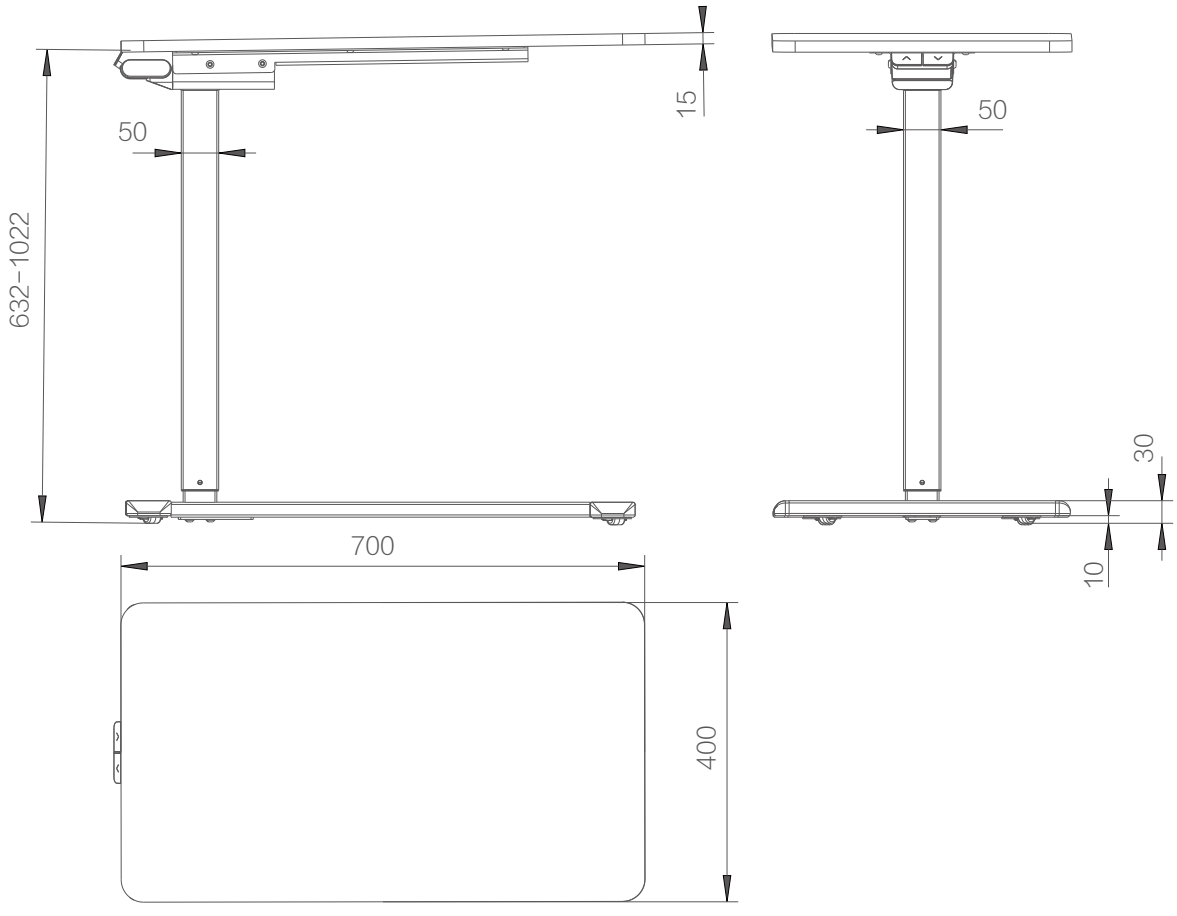

不带桌面板

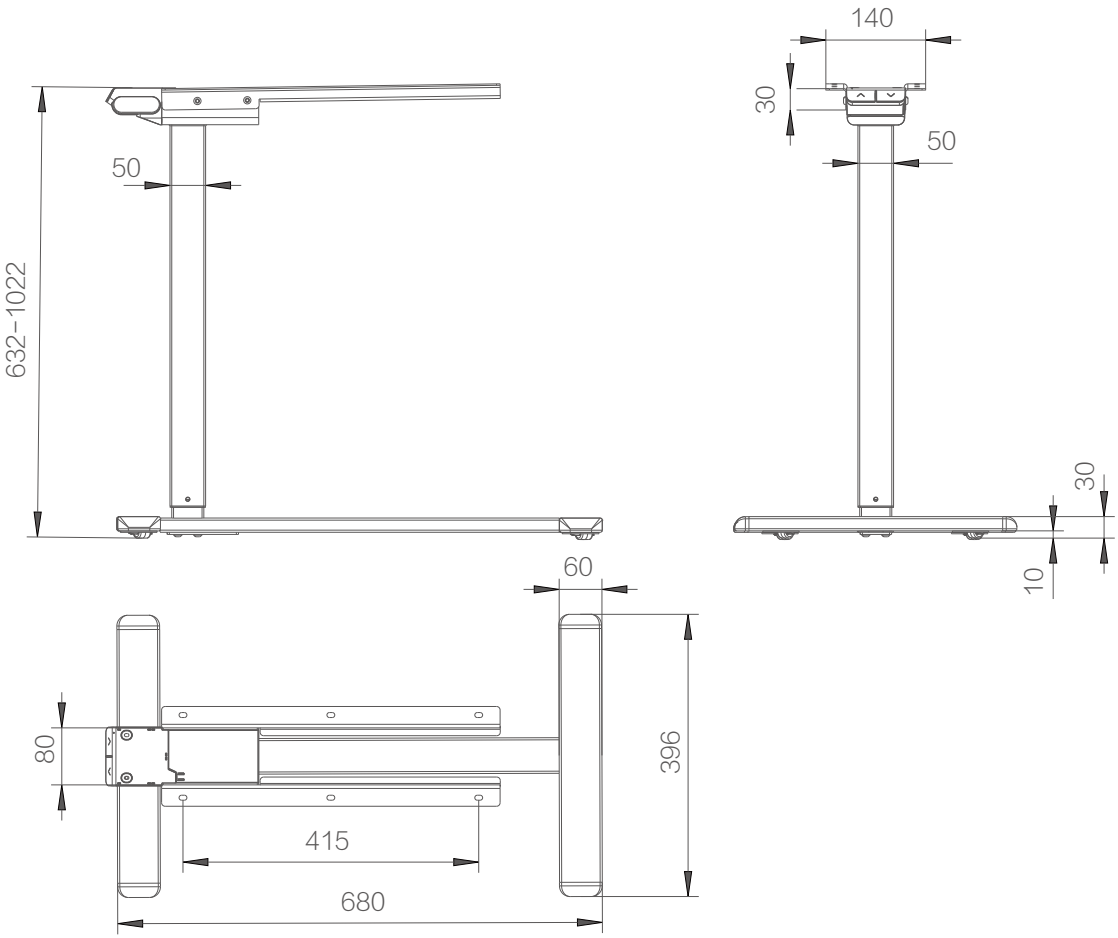

命名规则

JC35T0 DS14 754 0 428 H 81 0 0

- 立柱特殊规格
- 可选功能
- 脚轮代号
- 颜色代号
- 侧板代号
- 框架代号
- 地脚代号
- 立柱代号
- 升降桌系列代号